DAIKIN

Montaj Kılavuzu

intelligent Touch Manager

Model

DCM601A51

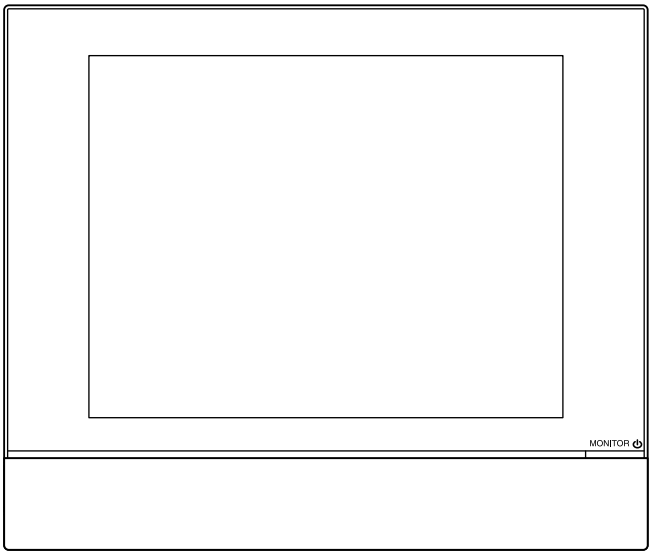

3P291714-1

CE - DECLARATION-OF-CONFORMITY
CE - KONFORMITÄTSERKLÄRUNG
CE - DECLARATION-DE-CONFORMITE
CE - CONFORMITEITSVERKLARING
CE - DECLARACION-DE-CONFORMIDAD
CE - DICHIARAZIONE-DI-CONFORMITA
CE - ΔΗΛΩΣΗ ΣΥΜΜΟΡΦΩΣΗΣ
CE - DECLARAÇÃO-DE-CONFORMIDADE
CE - ЗАЯВЛЕНИЕ-О-СООТВЕТСТВИИ
CE - OPFYLDELSESERKLÆRING
CE - FÖRSÄKRAN-OM-ÖVERENSTÄMMELSE
CE - ERKLÆRING OM-SAMSVAR
CE - ILMOITUS-YHDENMUKAISUUDESTA
CE - PROHLÁŠENÍ-O-SHODĚ
CE - IZJAVA-O-USKLAĐENOSTI
CE - MEGFELELŐSÉGI-NYILATKOZAT
CE - DEKLARACJA-ZGODNOŚCI
CE - DECLARAŢIE-DE-CONFORMITATE
CE - IZJAVA O SKLADNOSTI
CE - VASTAVUSDEKLARATSIOON
CE - ДЕКЛАРАЦИЯ-ЗА-СЪОТВЕТСТВИЕ
CE - ATITIKTIES-DEKLARACIJA
CE - ATBILSTĪBAS-DEKLARĀCIJA
CE - VYHLÁSENIE-ZHODY
CE - UYUMLULUK-BİLDİRİSİ

DAIKIN INDUSTRIES, LTD.

01 (GB) declares under its sole responsibility that the air conditioning models to which this declaration relates:
02 (D) erklärt auf seine alleinige Verantwortung daß die Modelle der Klimageräte für die diese Erklärung bestimmt ist:
03 (F) déclare sous sa seule responsabilité que les appareils d'air conditionné visés par la présente déclaration:
04 (NL) verklaart hierbij op eigen exclusieve verantwoordelijkheid dat de airconditioning units waarop deze verklaring betrekking heeft:
05 (E) declara baja su única responsabilidad que los modelos de aire acondicionado a los cuales hace referencia la declaración:
06 (I) dichiara sotto sua responsabilità che i condizionatori modello a cui è riferita questa dichiarazione:
07 (GR) δηλώνει με αποκλειστική της ευθύνη ότι τα μοντέλα των κλιματιστικών συσκευών στα οποία αναφέρεται η παρούσα δήλωση:
08 (P) declara sob sua exclusiva responsabilidade que os modelos de ar condicionado a que esta declaração se refere:
09 (RUS) заявляет, исключительно под свою ответственность, что модели кондиционеров воздуха, к которым относится настоящее заявление:
10 (DK) erklærer under eneansvar, at klimaanlægmodellerne, som denne deklaration vedrører:
11 (S) deklarerar i egenskap av huvudansvarig, att luftkonditioneringsmodellerna som berörs av denna deklaration innebär att:
12 (N) erklærer et fullstendig ansvar for at de luftkondisjoneringsmodeller som berøres av denne deklarasjon innebærer at:
13 (FIN) ilmoittaa yksinomaan omalla vastuullaan, että tämän ilmoituksen tarkoittamat ilmastointilaitteiden mallit:
14 (CZ) prohlašuje ve své plné odpovědnosti, že modely klimatizace, k nimž se toto prohlášení vztahuje:
15 (HR) izjavljuje pod isključivo vlastitom odgovornošću da su modeli klima uređaja na koje se ova izjava odnosi:
16 (H) teljes felelősségе tudatában kijelenti, hogy a klímaberendezés modellek, melyekre e nyilatkozat vonatkozik:
17 (PL) deklaruje na własną i wyłączną odpowiedzialność, że modele klimatyzatorów, których dotyczy niniejsza deklaracja:
18 (RO) declară pe proprie răspundere că aparatele de aer condiţionat la care se referă această declaraţie:
19 (SLO) z vso odgovornostjo izjavlja, da so modeli klimatskih naprav, na katere se izjava nanaša:
20 (EST) kinnitab oma täielikul vastutusel, et käesoleva deklaratsiooni alla kuuluvad kliimaseadmete mudelid:
21 (BG) декларира на своя отговорност, че моделите климатична инсталация, за които се отнася тази декларация:
22 (LT) visiška savo atsakomybe skelbia, kad oro kondicionavimo prietaisų modeliai, kuriems yra taikoma ši deklaracija:
23 (LV) ar pilnu atbildību apliecina, ka tālāk uzskaitīto modeļu gaisa kondicionētāji, uz kuriem attiecas šī deklarācija:
24 (SK) vyhlasuje na vlastnú zodpovednosť, že tieto klimatizačné modely, na ktoré sa vzťahuje toto vyhlásenie:
25 (TR) tamamen kendi sorumluluğunda olmak üzere bu bildirinin ilgili olduğu klima modellerinin aşağıdaki gibi olduğunu beyan eder:

DCM601A51
DCM601A52
DCM601A53

01 are in conformity with the following standard(s) or other normative document(s), provided that these are used in accordance with our instructions:
02 der/den folgenden Norm(en) oder einem anderen Normdokument oder -dokumenten entspricht/entsprechen, unter der Voraussetzung, daß sie gemäß unseren Anweisungen eingesetzt werden:
03 sont conformes à la/aux norme(s) ou autre(s) document(s) normatif(s), pour autant qu'ils soient utilisés conformément à nos instructions:
04 conform de volgende norm(en) of één of meer andere bindende documenten zijn, op voorwaarde dat ze worden gebruikt overeenkomstig onze instructies:
05 están en conformidad con la(s) siguiente(s) norma(s) u otro(s) documento(s) normativo(s), siempre que sean utilizados de acuerdo con nuestras instrucciones:
06 sono conformi al(i) seguente(i) standard(s) o altro(i) documento(i) a carattere normativo, a patto che vengano usati in conformità alle nostre istruzioni:
07 είναι σύμφωνα με το(α) ακόλουθο(α) πρότυπο(α) ή άλλο έγγραφο(α) κανονισμών, υπό την προϋπόθεση ότι χρησιμοποιούνται σύμφωνα με τις οδηγίες μας:
08 estão em conformidade com a(s) seguinte(s) norma(s) ou outro(s) documento(s) normativo(s), desde que estes sejam utilizados de acordo com as nossas instruções:
09 соответствуют следующим стандартам или другим нормативным документам, при условии их использования согласно нашим инструкциям:
10 overholder følgende standard(er) eller andet/andre retningsgivende dokument(er), forudsat at disse anvendes i henhold til vore instrukser:
11 respektive utrustning är utförd i överensstämmelse med och följer följande standard(er) eller andra normgivande dokument, under förutsättning att användning sker i överensstämmelse med våra instruktioner:
12 respektive utstyr er i overensstemmelse med følgende standard(er) eller andre normgivende dokument(er), under forutssetning av at disse brukes i henhold til våre instrukser:
13 vastaavat seuraavien standardien ja muiden ohjeellisten dokumenttien vaatimuksia edellyttäen, että niitä käytetään ohjeidemme mukaisesti:
14 za předpokladu, že jsou využívány v souladu s našimi pokyny, odpovídají následujícím normám nebo normativním dokumentům:
15 u skladu sa slijedećim standardom(ima) ili drugim normativnim dokumentom(ima), uz uvjet da se oni koriste u skladu s našim uputama:
16 megfelelnek az alábbi szabvány(ok)nak vagy egyéb irányadó dokumentum(ok)nak, ha azokat előírás szerint használják:
17 spełniają wymogi następujących norm i innych dokumentów normalizacyjnych, pod warunkiem że używane są zgodnie z naszymi instrukcjami:
18 sunt în conformitate cu următorul (următoarele) standard(e) sau alt(e) document(e) normativ(e), cu condiţia ca acestea să fie utilizate în conformitate cu instrucţiunile noastre
19 skladni z naslednjimi standardi in drugimi normativi, pod pogojem, da se uporabljajo v skladu z našimi navodili:
20 on vastavuses järgmis(t)e standardi(te)ga või teiste normatiivsete dokumentidega, kui neid kasutatakse vastavalt meie juhenditele:
21 съответстват на следните стандарти или други нормативни документи, при условие, че се използват съгласно нашите инструкции:
22 atitinka žemiau nurodytus standartus ir (arba) kitus norminius dokumentus su sąlyga, kad yra naudojami pagal mūsų nurodymus:
23 tad, ja lietoti atbilstoši ražotāja norādījumiem, atbilst sekojošiem standartiem un citiem normatīviem dokumentiem:
24 sú v zhode s nasledovnou(ými) normou(ami) alebo iným(i) normatívnym(i) dokumentom(ami), za predpokladu, že sa používajú v súlade s našim návodom:
25 ürünün, talimatlarımıza göre kullanılması koşuluyla aşağıdaki standartlar ve norm belirten belgelerle uyumludur:

EN60335-2-40,

01 following the provisions of:
02 gemäß den Vorschriften der:
03 conformément aux stipulations des:
04 overeenkomstig de bepalingen van:
05 siguiendo las disposiciones de:
06 secondo le prescrizioni per:
07 με τήρηση των διατάξεων των:
08 de acordo com o previsto em:
09 в соответствии с положениями:
10 under iagttagelse af bestemmelserne i:
11 enligt villkoren i:
12 gitt i henhold til bestemmelsene i:
13 noudattaen määräyksiä:
14 za dodržení ustanovení předpisu:
15 prema odredbama:
16 követi a(z):
17 zgodnie z postanowieniami Dyrektyw:
18 în urma prevederilor:
19 ob upoštevanju določb:
20 vastavalt nõuetele:
21 следвайки клаузите на:
22 laikantis nuostatų, pateikiamų:
23 ievērojot prasības, kas noteiktas:
24 održavajúc ustanovenia:
25 bunun koşullarına uygun olarak:

Low Voltage 2006/95/EC
Electromagnetic Compatibility 2004/108/EC *

01 Directives, as amended.
02 Direktiven, gemäß Änderung.
03 Directives, telles que modifiées.
04 Richtlijnen, zoals geamendeerd.
05 Directivas, según lo enmendado.
06 Direttive, come da modifica.
07 Οδηγιών, όπως έχουν τροποποιηθεί.
08 Directivas, conforme alteração em.
09 Директив со всеми поправками.
10 Direktiver, med senere ændringer.
11 Direktiv, med företagna ändringar.
12 Direktiver, med foretatte endringer.
13 Direktiivejä, sellaisina kuin ne ovat muutettuina.
14 v platném znění.
15 Smjernice, kako je izmijenjeno.
16 irányelv(ek) és módosításaik rendelkezéseit.
17 z późniejszymi poprawkami.
18 Directivelor, cu amendamentele respective.
19 Direktive z vsemi spremembami.
20 Direktiivid koos muudatustega.
21 Директиви, с техните изменения.
22 Direktyvose su papildymais.
23 Direktīvās un to papildinājumos.
24 Smernice, v platnom znení.
25 Değiştirilmiş halleriyle Yönetmelikler.

01	**Note** *	as set out in **<A>** and judged positively by **<B>** according to the **Certificate <C>**.	06	**Nota** *	delineato nel **<A>** e giudicato positivamente da **<B>** secondo il **Certificato <C>**.	11	**Information** *	enligt **<A>** och godkänts av **<B>** enligt **Certifikatet <C>**.	16	**Megjegyzés** *	a(z) **<A>** alapján, a(z) **<B>** igazolta a megfelelést, a(z) **<C> tanúsítvány** szerint.
02	**Hinweis** *	wie in der **<A>** aufgeführt und von **<B>** positiv beurteilt gemäß **Zertifikat <C>**.	07	**Σημείωση** *	όπως καθορίζεται στο **<A>** και κρίνεται θετικά από το **<B>** σύμφωνα με το **Πιστοποιητικό <C>**.	12	**Merk** *	som det fremkommer i **<A>** og gjennom positiv bedømmelse av **<B>** ifølge **Sertifikat <C>**.	17	**Uwaga** *	zgodnie z dokumentacją **<A>**, pozytywną opinią **<B>** i **Świadectwem <C>**.
03	**Remarque** *	tel que défini dans **<A>** et évalué positivement par **<B>** conformément au **Certificat <C>**.	08	**Nota** *	tal como estabelecido em **<A>** e com o parecer positivo de **<B>** de acordo com o **Certificado <C>**.	13	**Huom** *	jotka on esitetty asiakirjassa **<A>** ja jotka **<B>** on hyväksynyt **Sertifikaatin <C>** mukaisesti.	18	**Notă** *	aşa cum este stabilit în **<A>** şi apreciat pozitiv de **<B>** în conformitate cu **Certificatul <C>**.
04	**Bemerk** *	zoals vermeld in **<A>** en positief beoordeeld door **<B>** overeenkomstig **Certificaat <C>**.	09	**Примечание** *	как указано в **<A>** и в соответствии с положительным решением **<B>** согласно **Свидетельству <C>**.	14	**Poznámka** *	jak bylo uvedeno v **<A>** a pozitivně zjištěno **<B>** v souladu s **osvědčením <C>**.	19	**Opomba** *	kot je določeno v **<A>** in odobreno s strani **<B>** v skladu s **certifikatom <C>**.
05	**Nota** *	como se establece en **<A>** y es valorado positivamente por **<B>** de acuerdo con el **Certificado <C>**.	10	**Bemærk** *	som anført i **<A>** og positivt vurderet af **<B>** i henhold til **Certifikat <C>**.	15	**Napomena** *	kako je izloženo u **<A>** i pozitivno ocijenjeno od strane **<B>** prema **Certifikatu <C>**.	20	**Märkus** *	nagu on näidatud dokumendis **<A>** ja heaks kiidetud **<B>** järgi vastavalt **sertifikaadile <C>**.
									21	**Забележка** *	както е изложено в **<A>** и оценено положително от **<B>** съгласно **Сертификата <C>**.
									22	**Pastaba** *	kaip nustatyta **<A>** ir kaip teigiamai nuspręsta **<B>** pagal **Sertifikatą <C>**.
									23	**Piezīmes** *	kā norādīts **<A>** un atbilstoši **<B>** pozitīvajam vērtējumam saskaņā ar **sertifikātu <C>**.
									24	**Poznámka** *	ako bolo uvedené v **<A>** a pozitívne zistené **<B>** v súlade s **osvedčením <C>**.
									25	**Not** *	**<A>**'da belirtildiği gibi ve **<C> Sertifikasına** göre **<B>** tarafından olumlu olarak değerlendirildiği gibi.

<A>	DAIKIN.TCF.008 L6/03-2012
<B>	DEKRA Certification B.V. (NB0344)
<C>	59277-KRQ/ECM95-4301

3P316608-1

DAIKIN

Shinri Sada
Manager Quality Control Department
23th. of Mar. 2012

DAIKIN INDUSTRIES, LTD.
Umeda Center Bldg., 2-4-12, Nakazaki-Nishi,
Kita-ku, Osaka, 530-8323 Japan

Güvenlik Önlemleri

Bağlantı yaptığınız cihaza iliştirilmiş olan montaj kılavuzuna da bakın.

Klima ünitesini kurmadan önce lütfen bu "GÜVENLİK ÖNLEMLERİNİ" dikkatle okuyun ve montajın doğru yapılmasını temin edin.

- Her ikisi de güvenlikle ilgili önemli bilgiler içerir. Tüm önlemlerin eksiksiz olarak uygulandığından emin olun.

⚠ **UYARI**	Bu talimatlara tam anlamıyla uyulmaması kişisel yaralanma veya can kaybına yol açabilir.
⚠ **İKAZ**	Bu talimatlara tam anlamıyla uyulmaması şartlara bağlı olarak ciddi olabilecek maddi hasar veya kişisel yaralanmaya yol açabilir.

- Montaj tamamlandıktan sonra, hataları kontrol için bir deneme çalıştırması yapın ve müşteriye klimayı nasıl kullanacağını, kullanım kılavuzu yardımıyla bakımını nasıl yapacağını açıklayın. Müşteriden ileride başvurmak üzere kullanım kılavuzuyla birlikte montaj kılavuzunu saklamasını rica edin.

⚠ **UYARI**
• **Montaj işinin gerçekleştirilmesini satıcıdan veya başka bir yetkili personelden isteyin.** Üniteyi kendiniz kurmaya çalışmayın. Yanlış montaj elektrik çarpması veya yangınla sonuçlanabilir.
• **Kendi başınıza ünitenin yerini değiştirmeyin veya yeniden montaj yapmayın.** Yanlış montaj işlemi elektrik çarpması veya yangınla sonuçlanabilir. Ünitenin başka yere yerleştirilmesi ve tekrar monte edilmesi ile ilgili olarak yerel satıcıya başvurun.
• **Üniteyi bu montaj kılavuzunda verilen bilgiler doğrultusunda monte edin.** Yanlış montaj elektrik çarpması veya yangınla sonuçlanabilir.
• **Montaj işi için sadece belirlenmiş aksesuar ve parçaları kullandığınızdan emin olun.** Belirlenmiş parçaların kullanılmaması ünitenin düşmesine, elektrik çarpmasına ya da yangına yol açabilir.
• **Üniteyi, ünitenin ağırlığını çekebilecek sağlam bir altyapı üzerine monte edin.** Yeterli derecede dayanıklı olmayan bir altyapı ekipmanın düşmesine neden olarak yaralanmaya yol açabilir.
• **Montaj işlemini her zaman güç beslemesi kapalı vaziyette gerçekleştirin.** Güç verilmiş elektrik aksamına dokunulması elektrik çarpmasına neden olur.
• **Ünite üzerinde parçalarına ayırma, değişikliğe uğratma veya onarım işlemleri gerçekleştirmeyin.** Elektrik çarpması veya yangın meydana gelebilir.
• **Tüm kablo bağlantılarının sıkı olmasını, belirtilen tellerin kullanılmasını ve terminal bağlantıları veya telleri üzerinde hiçbir zorlanma olmamasını sağlayın.** Tellerin hatalı bağlanması veya tespit edilmesi anormal ısı birikmesine veya yangına yol açabilir.
• **Malzeme seçimleri ve montajlar uygulanabilir ulusal ve uluslararası standartlara uymalıdır.**
• **Montaj işlemini depremleri göz önünde bulundurarak yapın.** Montaj işlemi sırasında bunun yapılmaması ünitenin düşmesine yol açarak kazalara neden olabilir.
• **Bu ünite için ayrı bir güç besleme devresi sağlandığından ve tüm elektrik işlerinin yetkili bir personel tarafından yasalara, düzenlemelere ve bu montaj kılavuzuna uygun olarak gerçekleştirildiğinden emin olun.** Güç besleme kapasitesinin yetersiz olması veya uygun olmayan elektrik tesisatı, elektrik çarpmasına veya yangına yol açabilir.

⚠ UYARI

- **Güç giriş bağlantısını yaparken ve uzaktan kumanda kablosu ile iletim kablolarını bağlarken telleri elektrik aksam kutusunun kapağı sağlam bir şekilde kapatılabilecek şekilde döşeyin.**
  Elektrik aksam kutusu kapağının yanlış bir şeklide yerleştirilmesi anormal ısı birikimine, elektrik çarpmasına veya yangına neden olabilir.
- **Üniteyi mutlaka topraklayın.**
  Üniteyi tesisat borusu, paratoner veya telefon toprak kablosuna topraklamayın.
  Kusurlu topraklama elektrik çarpması veya yangına yol açabilir.
- **Koruyucu ekipman ayarlarını değiştirmeyin.**
  Aksi halde bir basınç anahtarı, sıcaklık anahtarı veya başka bir koruyucu ekipmanda kısa devre oluşarak ünite beklenmedik tarzda çalışmaya zorlanabilir.
  Ayrıca, DAIKIN tarafından belirlenmiş parçalardan başkasının kullanılması da yangına yol açabilir.
- **Gerektiği gibi bir toprak kaçak kesicisi takın.**
  Toprak kaçak kesicisinin takılmaması elektrik çarpması veya yangınla sonuçlanabilir.
- **Bu cihaz, güvenliklerinden sorumlu bir kimse tarafından cihazın kullanımıyla ilgili nezaret veya talimat sağlanmadıkça düşük fiziksel, duyusal veya zihni yeteneklere sahip veya deneyimden ve bilgiden yoksun kişilerin (çocuklar dahil) kullanımına yönelik değildir.**
- **Cihazla oynamadıklarının garantiye alınması için çocuklar gözetim altında tutulmalıdır.**

⚠ İKAZ

- **Ürünün taşınması konusunda çok dikkatli olun.**
- **Ambalaj malzemelerini güvenli bir şekilde bertaraf edin.**
  Çocukların plastik ambalaj torbalarıyla oynamamaları için bunları yırtıp parçalayın ve çöpe atın.
  Çocuklar yırtılıp parçalara ayrılmamış bir plastik poşet ile oynarlarsa boğulma riskiyle karşı karşıya kalırlar.
- **Bu ünite B sınıfı bir üründür.**
- **Ev ortamında bu ürün radyo girişimine neden olabilir.**
  Böyle bir durumda, kullanıcının yeterli önlemleri alması gerekebilir.
- **Bertaraf gereksinimleri Ünitenin demonte edilmesi ve soğutucu, yağ ve diğer parçalarla ilgili işlemler yerel ve ulusal mevzuata uygun olarak gerçekleştirilmelidir.**
- **Kablo geçiş deliğini macunla doldurun.**
  Su veya böceklerin girmesi elektrik kaçağı veya arızaya yol açabilir.
- **Islak ellerle çalıştırmayın.**
  Elektrik çarpması ve arıza meydana gelebilir.
- **Bu üniteyi suyla yıkamayın.**
  Elektrik çarpması veya yangın meydana gelebilir.
- **İç ve dış üniteleri, güç kablosu ile bağlantı kablolarını televizyon ve radyolardan en az 1 metre uzağa yerleştirin.**
  Bunun amacı görüntü girişimini ve paraziti önlemektir. (Gelen sinyal gücüne bağlı olarak, 1 metre mesafe gürültüyü yok etmeye yeterli olmayabilir.)

⚠ İKAZ

- **Üniteyi aşağıdaki yerlere monte etmeyin.**

1. **Yüksek konsantrasyonda mineral yağ spreyi veya buharının bulunduğu yerler (örn. mutfak).** Plastik parçalar bozulur, parçalar düşebilir ve su sızıntısı meydana gelebilir.
2. **Elektromanyetik radyasyon yayan makinelerin yakınında.**
   Elektromanyetik radyasyon kontrol sisteminin çalışmasını karıştırabilir ve ünitenin arızalı çalışmasına neden olur.
3. **Yanıcı gaz sızıntısının olabileceği yerler, havada karbon lifi veya yanıcı toz süspansiyonlarının bulunduğu yerler veya örneğin boya tineri ya da benzin gibi uçucu yanıcı maddelerin işlem gördüğü yerler.**
   Ünitenin bu tür koşullarda çalıştırılması yangınla sonuçlanabilir.
4. **Yüksek sıcaklığa sahip alan veya doğrudan alev gören nokta.**
   Anormal ısı birikimi veya yangına sebebiyet verilebilir.
5. **Nemli alan veya suya maruz kalabilecek bir yer.**
   Ünitenin içine su girerse, elektrik çarpması ve arızaya neden olabilir.

İçindekiler

1 Montaj Öncesinde 7

1.1 Tüm aksesuarların kapsandığının kontrol edilmesi 7

1.2 Dış ölçüleri anlama 8

1.3 Terminaller ve anahtarların yerleşimlerini anlama 10

1.3.1 Arka yüz 10

1.3.2 Ön panel 11

1.3.3 Yan yüz 12

1.3.4 Kablolarının yönlendirilmesi 12

1.4 Montaj yerinin belirlenmesi 13

1.4.1 Montaj yeri ve montaj yönü 13

1.4.2 Ortam koşulları 13

1.4.3 Gerekli alan 13

2 Bağlantı 14

2.1 Terminal kapağının arka yüzden kaldırılması 14

2.2 DIII-NET-uyumlu klima ekipmanının bağlanması 14

2.2.1 Terminallerin konumu ve kavramsal bağlama şeması 15

2.2.2 Karşılanması gereken gereksinimler 16

2.2.3 Birden fazla merkezi kontrol birimi kullanımı için önlemler 16

2.3 LAN kablosunun bağlanması 17

2.3.1 Terminallerin konumu ve kavramsal bağlama şeması 18

2.3.2 Karşılanması gereken gereksinimler 18

2.4 I/O modülünün bağlanması 19

2.4.1 Terminallerin konumu ve kavramsal bağlama şeması 19

2.4.2 Karşılanması gereken gereksinimler 19

2.4.3 Adres kurulumu 20

2.5 Acil durdurma giriş cihazı veya elektrik enerji ölçerlerinin bağlanması 20

2.5.1 Terminallerin konumu ve kavramsal bağlama şeması 21

2.5.2 Karşılanması gereken gereksinimler 21

2.6 iTM plus adaptörlerinin bağlanması 22

2.6.1 Terminallerin konumu ve kavramsal bağlama şeması 22

2.6.2 Karşılanması gereken gereksinimler 23

2.7 Güç kaynağının bağlanması 23

2.7.1 Terminallerin konumu ve kavramsal bağlama şeması 23

2.7.2 Karşılanması gereken gereksinimler 24

3 Montaj 25

3.1 Duvara Montaj 25

3.1.1 Kullanılacak parçalar 25

3.1.2 Montaj prosedürü 25

3.2 Ankastre duvar montajı ... 26
3.2.1 Kullanılacak parçalar ... 26
3.2.2 Duvar boşluğu ölçüleri ... 27
3.2.3 Montaj prosedürü ... 27
3.3 Kontrol birimi kasasına doğrudan montaj ... 30
3.3.1 Kullanılacak parçalar ... 30
3.3.2 Duvar boşluğu ölçüleri ... 30
3.3.3 Montaj prosedürü ... 30

4 Temel Kurulum ... 32

4.1 Veri destekleme pilinin çalıştırılması ... 32
4.2 intelligent Touch Manager ve klimaların çalıştırılması ... 32
4.3 Ekran dilinin ayarlanması ... 33
4.4 Yerel ayarların yapılması ... 33
4.5 Saat diliminin ayarlanması ... 34
4.6 Geçerli saat ve yaz saati uygulaması ayarı ... 34
4.7 Klima otomatik kayda alma sonuçlarının onaylanması ... 35
4.8 Her bir klima için bir DIII-NET adresinin atanması ... 35
4.8.1 Uzaktan kumanda butonları ve alanları ... 35
4.8.2 Kablolu bir uzaktan kumanda için prosedür ... 36
4.8.3 Bir navigasyon uzaktan kumandası için prosedür ... 38
4.8.4 Her bir üniteye benzersiz bir adres ayarlama (güç dağıtımı etkin olduğunda) ... 40

5 Dış Ünite Adres Ayarı ... 41

5.1 Prosedür ... 41

6 Hızlı İşletim Kılavuzu ... 42

6.1 Hedef alan ve yönetim noktası bilgilerinin liste formatında görüntülenmesi ... 42
6.2 Hedef alan ve yönetim noktalarının görüntülenmesi ... 42
6.3 Bir alanın veya yönetim noktasının başlatılması/durdurulması ... 43

1 Montaj Öncesinde

intelligent Touch Manager'i monte etmeden önce, aşağıdaki hazırlıkları tamamlayın.

- intelligent Touch Manager'in tüm aksesuarları ile birlikte geldiğini kontrol edin.
- intelligent Touch Manager'in terminalleri ve anahtarlarının nereye yerleştirileceğini saptayın.
- intelligent Touch Manager'in montajı için uygun bir alan bulunduğunu kontrol edin.

1.1 Tüm aksesuarların kapsandığının kontrol edilmesi

Aşağıdaki aksesuar listesini esas alarak intelligent Touch Manager'in tüm aksesuarlarının kapsandığını kontrol edin. Eksik veya özürlü parçalar bulunması halinde satıcıya başvurun.

<intelligent Touch Manager ile gelen aksesuarlar>

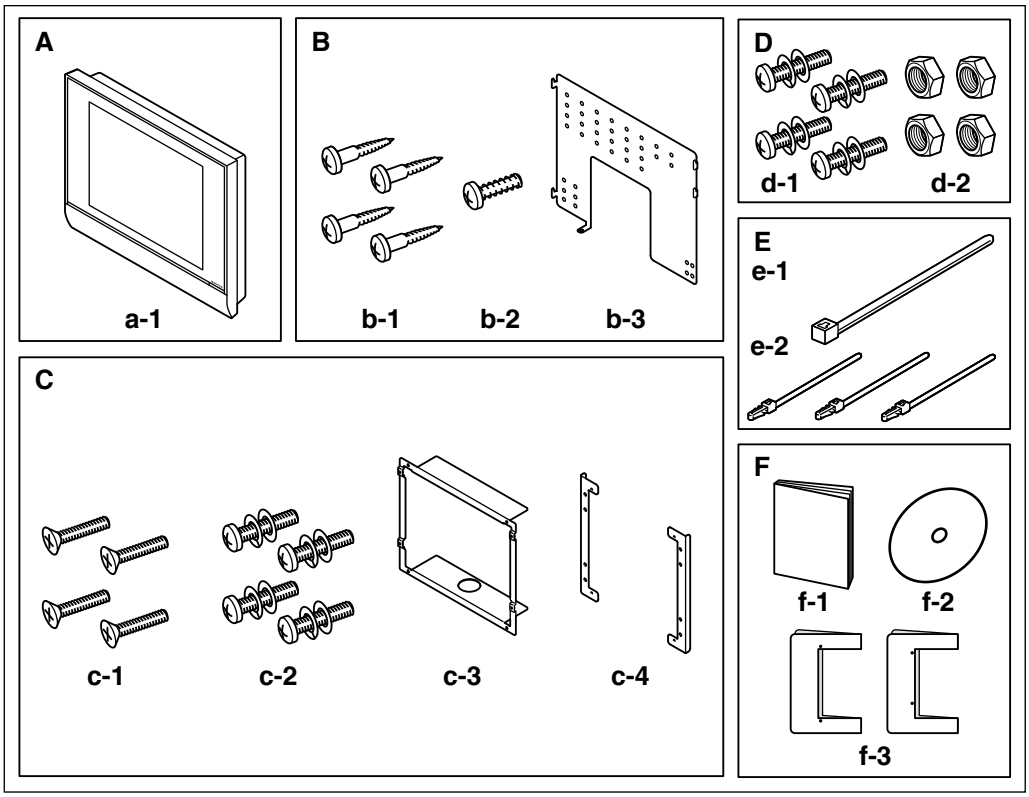

A **(a-1)** intelligent Touch Manager gövdesi (1 ad.)

B Duvara montaj parçaları
(b-1) Yuvarlak başlı ağaç vidaları (ϕ4,1×25), 4 ad. **(b-2)** P-sıkı vida (ϕ3×8), 1 ad.
(b-3) Duvara montaj plakası, 1 ad.

C Ankastre duvara montaj parçaları
(c-1) Tava başlı vida (M4×40), 4 ad. **(c-2)** Tava başlı vida (M4×14, yaylı rondela ve düz pul ile birlikte), 4 ad.
(c-3) Şasi mesnedi, 1 ad. **(c-4)** Köşeli mesnet, 2 ad.

D Mahfaza parçalarını kontrol edin
(d-1) Tava başlı vida (M4×40, yaylı rondela ve düz pul ile birlikte), 4 ad.
(d-2) Somun (ϕ4), 4 ad.

E **(e-1)** Kablo bağı, 1 ad. **(e-2)** Kendinden tespitli bağ, 3 ad.

F **(f-1)** Montaj kılavuzu (Bu kılavuz), 1 ad. **(f-2)** Kılavuz CD'si, 1 ad.
(f-3) Kağıt şablon, 2 ad.

1.2 Dış ölçüleri anlama

• intelligent Touch Manager gövdesi

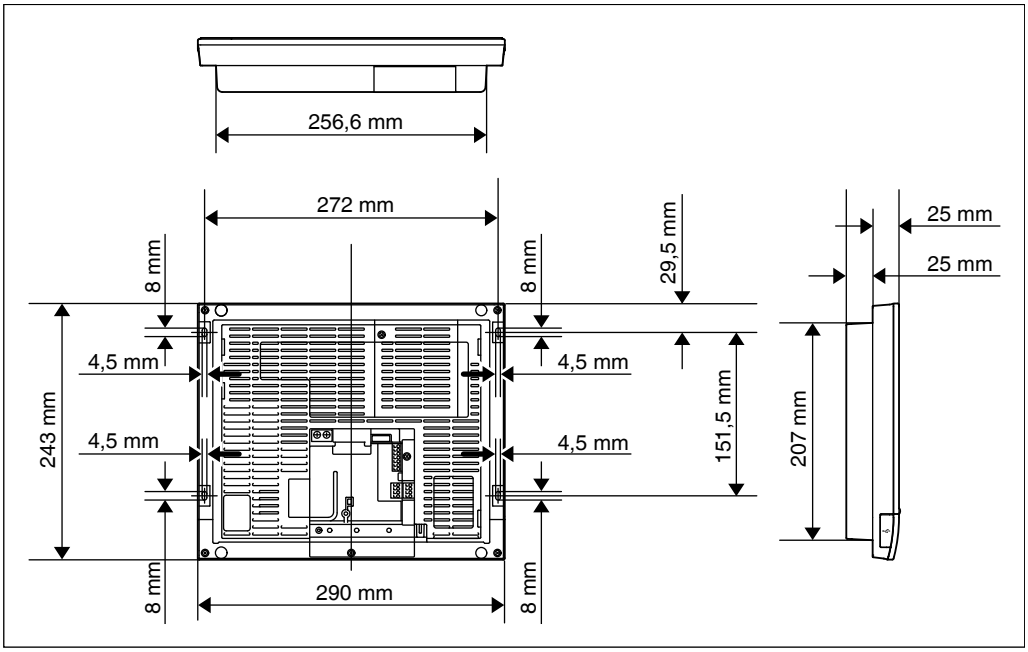

• Duvara montaj metal plakası

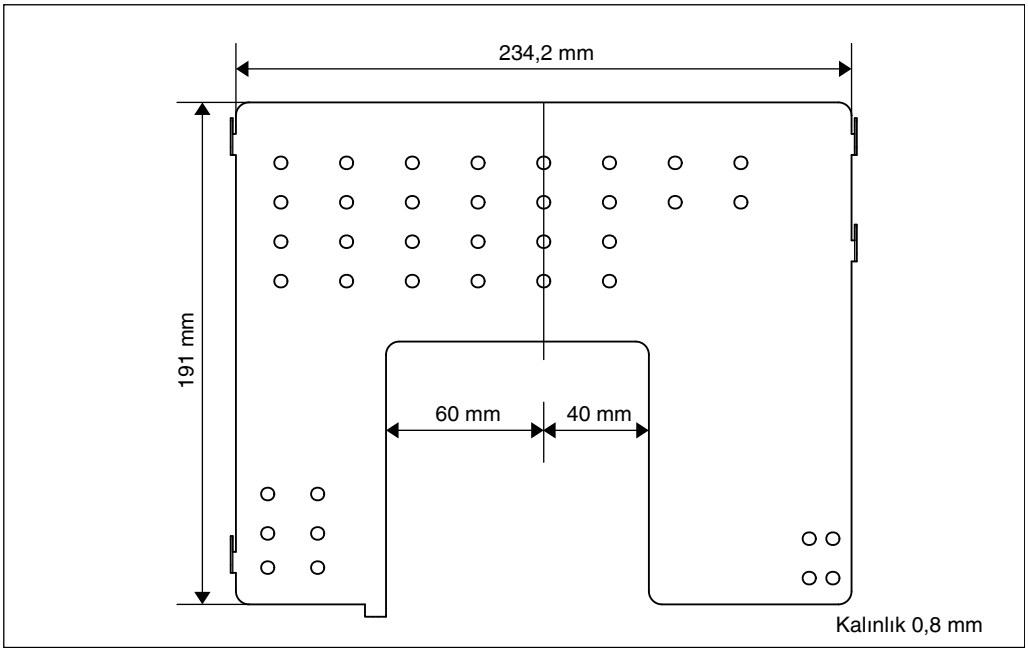

• Şasi mesnedi

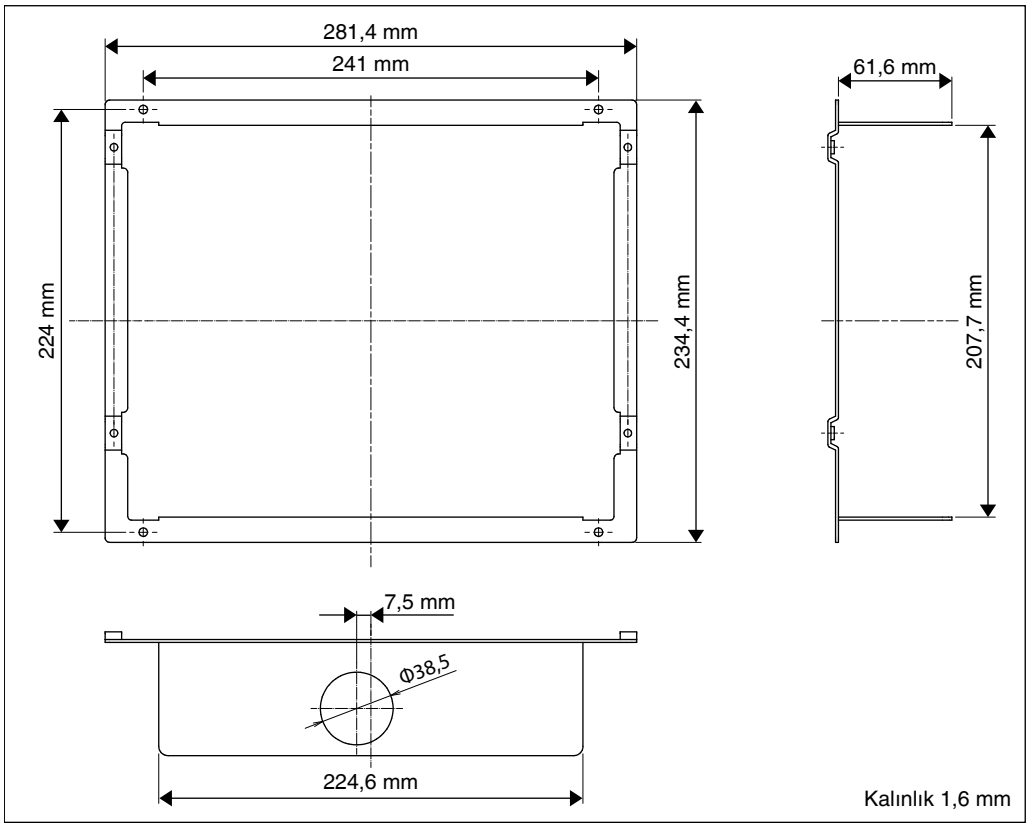

• Köşeli mesnet

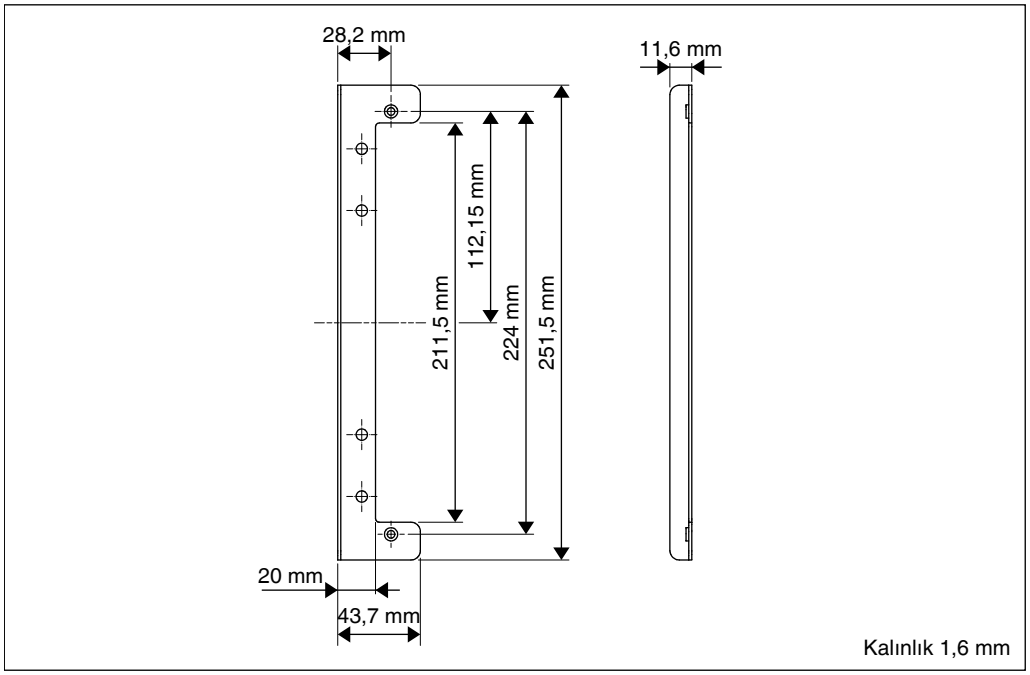

1.3 Terminaller ve anahtarların yerleşimlerini anlama

Montaj işlemini kolaylaştırmak için terminallerin yerleştirme düzenini ve deliklerin konumlarını anlayın ve kablonun nasıl yönlendirileceğini ve tellerinin hangi sırayla bağlanacağını planlayın. Kablo tipi ve terminal boyutunu kapsayan bağlantı detayları için, bkz. “2. Bağlantı”.

1.3.1 Arka yüz

Terminallerin çoğu intelligent Touch Manager'in arka yüzünde bulunmaktadır. Ancak, güvenlik nedenleriyle bir terminal kapağı ile kapatılmışlardır. Bu kapağı açmak üzere 2 vidanın sökülmesiyle aşağıda gösterilen çeşitli tip terminaller ortaya çıkar.

<intelligent Touch Manager'in arka yüzü>

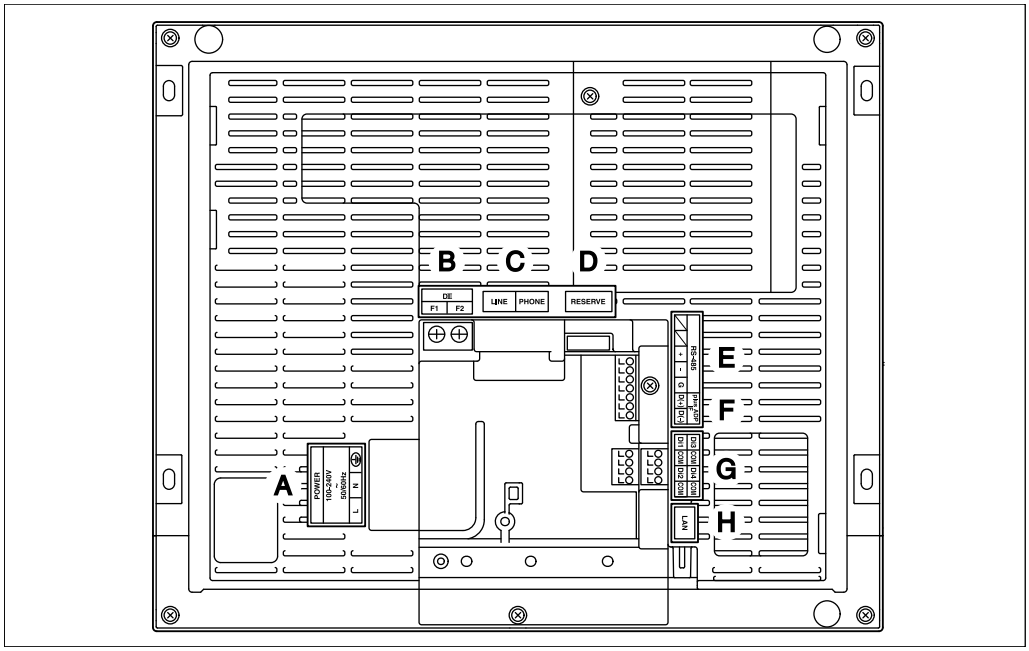

A **[POWER]** Güç hattı bağlantı terminalleri. 100 ila 240 VAC (50/60 Hz) gerilimli bir güç kaynağı gereklidir. Bu terminal bloğuna bitişik olarak güç besleme kablolarını kablo bağları ile tespit etmek için kullanılan bir mavi plastik kablo bağı vardır.

B **[DIII]** DAIKIN’in klima ekipmanı ile iletişimi sağlayan “DIII-NET” için iletişim hattı bağlantı terminalleri.

C **[LINE, PHONE]** DAIKIN “Klima Ağı Servis Sistemi” klima sistemleri için çevrimiçi gözetleme servisine üye olurken kullanılan soketlerdir. “Klima Ağı Servis Sistemi” hizmetini kullanmak için ayrı bir bakım sözleşmesi imzalamanız gerekir.

D **[RESERVE]** Kullanılmıyor.

E **[RS-485]** Seri ekipman bağlama terminalleri.

F **[plus ADP IF]** intelligent Touch Manager'in daha fazla klima cihazının kontrol edilmesinde kullanılması halinde bir veya daha çok iTM plus adaptörü bağlamak için terminaller.

G **[Di (1-4), COM]** Acil bir durumda klimaların durdurulması amacıyla harici bir sinyal giriş cihazı veya ferdi klimaların elektrik kullanımını hesaplamak üzere elektrik enerjisi ölçüm cihazlarının bağlanması için terminaller.

H **[LAN]** intelligent Touch Manager'in bir Ethernet ağına bağlanması için soket.

1.3.2 Ön panel

Ön panelde monitör göstericisinin altında intelligent Touch Manager'in çalışma durumunu gösteren dört adet LED vardır. Ön kayar kapağı aşağı kaydırıp ardından vidalı bir kapağın sökülmesiyle montaj sonrasındaki kurulum veya bakım işlemi sırasında kullanılan terminaller açığa çıkar.

<intelligent Touch Manager'in ön yüzü>

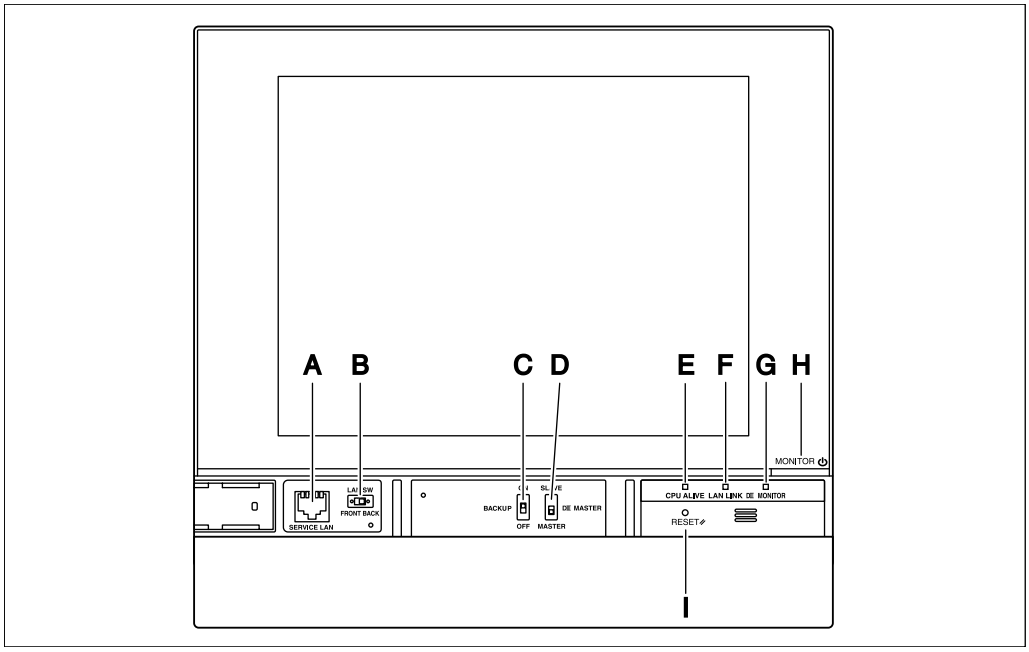

A **[SERVICE LAN]** intelligent Touch Manager'i montaj veya bakım sırasında arka yüz yerine ön yüzünden bir LAN ağına geçici olarak bağlamak içindir.

B **[LAN SW]** Hangi Servis LAN soketinin, ön yüzdeki ya da arka yüzdeki, etkinleştirileceğinin seçilmesi için anahtar.
Anahtar “FRONT” ayarında iken kapağı kapatamazsınız. Kapağı kapatmak için “BACK” seçimini yapın.

C **[BACKUP]** Geçerli ayarları korumak amacıyla yedek güç kaynağını açık/kapalı konuma getirmek için anahtar.

D **[DIII MASTER]** İki veya daha fazla DIII-NET merkezi kontrol birimi bulunduğunda “MASTER (ANA)” veya “SLAVE (BAĞIMLI)” kontrol birimlerinin seçilmesi için kullanılan anahtar.

E **[CPU ALIVE]** LED'i (Yeşil) CPU'nun normal bir şekilde çalıştığını gösteren LED. Bu LED yanıp sönüyorsa CPU normal çalışıyordur, yanık veya sönük durumda ise arızalıdır.
(Anormalliğin algılanması için yaklaşık 10 saniye geçer.)
Yanık: Montaj hatası
Sönük: Bir donanım hatası oluştu.

F **[LAN LINK]** LED'i (Yeşil) intelligent Touch Manager ile LAN portuna bağlanan ekipman arasında donanım bağlantısının normal olarak kurulup kurulmadığını gösteren LED'dir. LAN portu normal olarak bağlantılı olduğunda yeşil yanar.

G **[DIII MONITOR]** LED'i (Sarı) Veri DIII-NET üzerinden gönderildiği veya alındığı zaman bu LED yanıp söner.

H **[MONITOR]** tuşu ve LED'i (Turuncu/Yeşil) Bu tuşa her basıldığında, monitör göstericisi açık/kapalı duruma gelir. Monitör göstericisinin durumuna göre LED rengi de değişir.
Kapalı: Monitör gücü kapalı.
Açık (Turuncu): Monitör göstericisi kapalı.
Açık (Yeşil): Monitör göstericisi açık.

I **[RESET//]** intelligent Touch Manager'in yeniden başlatılması için anahtar.

1.3.3 Yan yüz

intelligent Touch Manager'in sol yan yüzünde bir USB port kapağı temin edilmiştir. Bu kapak montajdan sonraki kurulum veya bakım sırasında kullanılır. intelligent Touch Manager'in model, ağırlık, güç değerleri ve seri numarası bilgilerini taşıyan bir etiketin iliştirilmiş olduğunu da görürsünüz.

<intelligent Touch Manager'in yan yüzü>

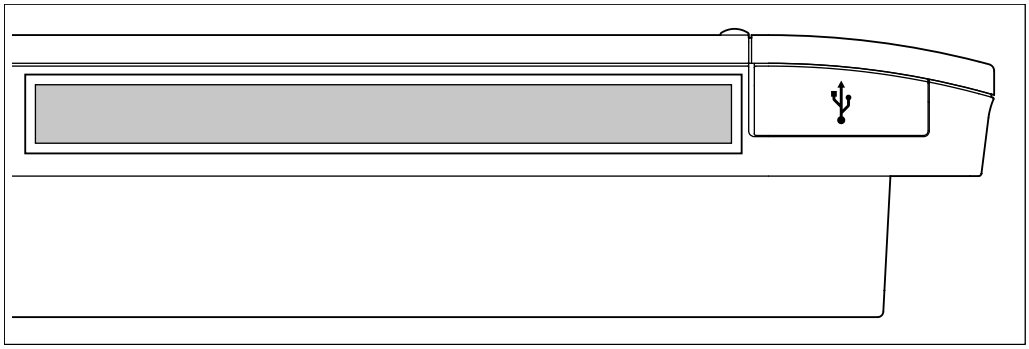

[⚲] Lastik kapak yukarı çekildiğinde bir USB soketi açığa çıkar. Bu soket 90 derece kaldırılabilir, böylece ünitenin yan kenarından açıklık bulunmadığı zaman ön taraftan üzerine bir USB aygıt takabilirsiniz.

1.3.4 Kablolarının yönlendirilmesi

intelligent Touch Manager'i duvara ankastre monte etmek için kabloları önceden şasi mesnedi deliğinden yönlendirmeniz gerekir.

intelligent Touch Manager'in arka yüzünde yönlendirilen kablolara bir örnek aşağıda gösterilmiştir.

<Kablolarının yönlendirilmesi>

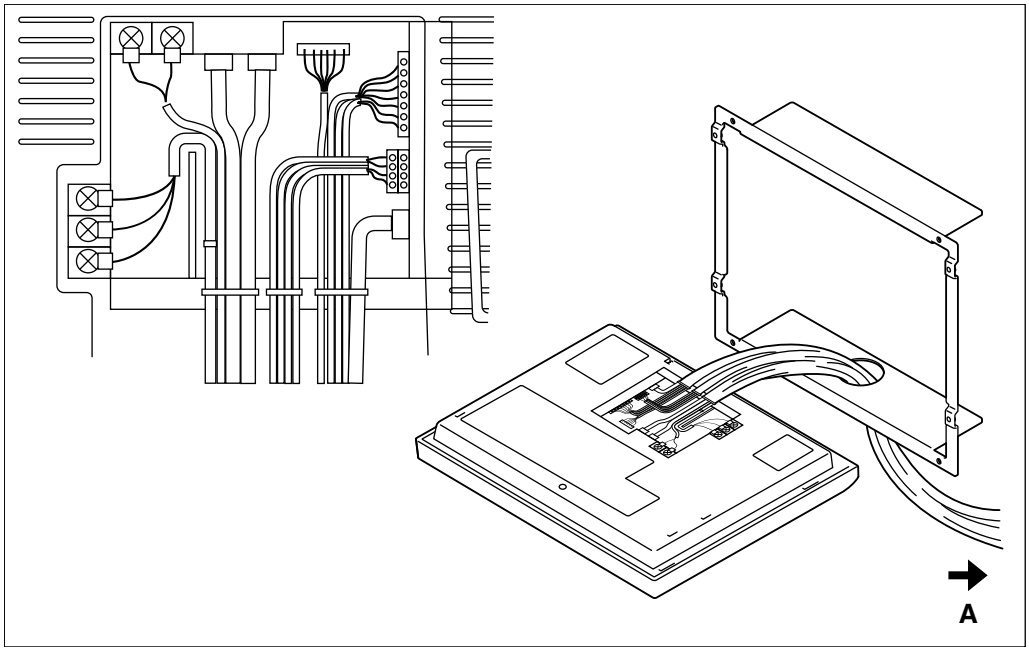

A Elektrik borusuna

Her bir kabloyu mutlaka verilen kablo bağları ile tespit edin.

Güç besleme kablolarını mavi plastik kablo desteğine beyaz kablo bağları ile tespit edin ve bunları kablo şemasında (örnek) gösterildiği gibi diğer kablolara siyah kablo bağları ile tespit edin.

Kabloları siyah kablo bağları ile tespit etmek için kablo bağı başını sağlanan deliğe sokun.

1.4 Montaj yerinin belirlenmesi

intelligent Touch Manager'i aşağıdaki 1.4.1 ila 1.4.3 paragraflarında açıklanan şartları karşılayan bir yere monte ettiğinizden emin olun.

1.4.1 Montaj yeri ve montaj yönü

Montaj yeri ile montaj yönünün açıklaması aşağıda verilmiştir. Mutlaka uyulmalıdır.

- Montaj yeri: İç mekan, tozsuz ve su sıçramaları olmayan
- Montaj yönü: Dikey

1.4.2 Ortam koşulları

Montaj ortamının aşağıdaki şartları karşıladığından emin olun.

- Ortam sıcaklığı 0 ila 40 °C olmalıdır.
- Ortam havası nemi 85% bağıl nem veya daha az olmalıdır (yoğuşmasız).
- Elektromanyetik bozulma olmamalıdır.

1.4.3 Gerekli alan

intelligent Touch Manager'in monajı için aşağıdaki alan gereklidir. Minimum olarak üst kenardan 30 mm, sol kenardan 100 mm, sağ kenardan 30 mm ve alt kenardan 60 mm açıklık bulunduğundan emin olun.

<intelligent Touch Manager'in montajı için gereken montaj alanı>

Gerekli montaj alanı

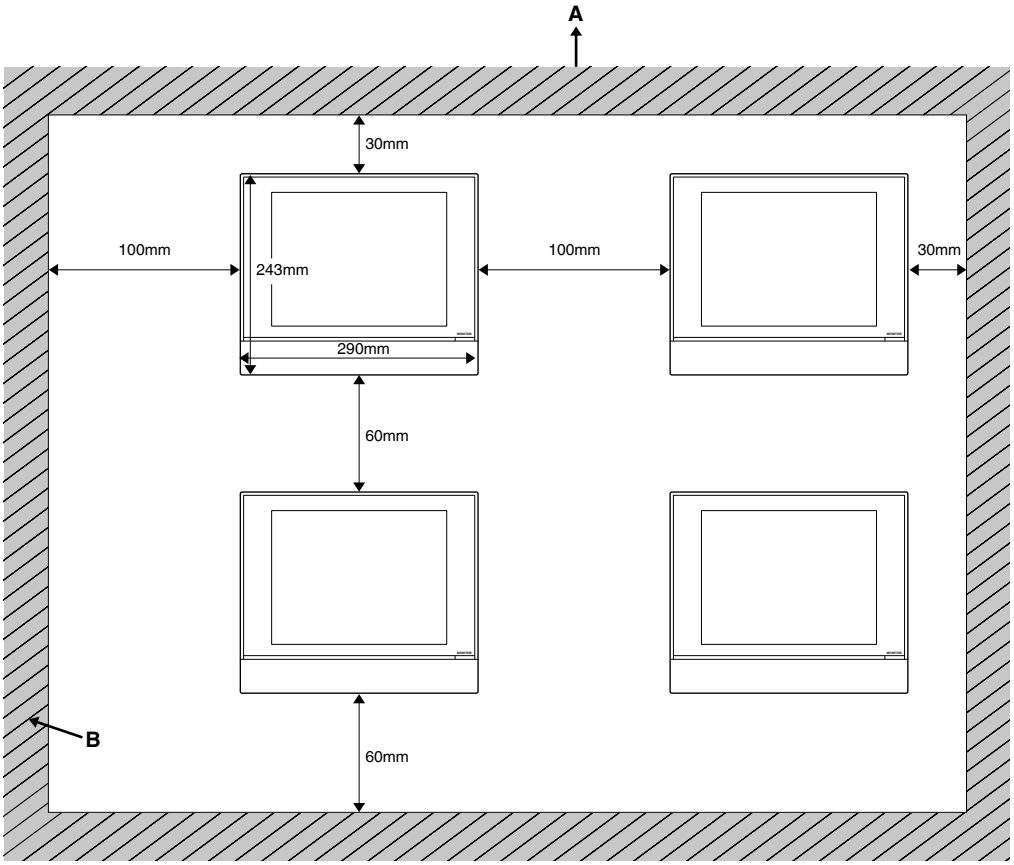

A Top (En üst)

B Duvar

2 Bağlantı

Bu bölüm intelligent Touch Manager'in DAIKIN klima cihazları ile bağlantısı için gerekli olan prosedürü açıklar.

Klimara ilaveten, intelligent Touch Manager çok çeşitli ekipmanları gözetleyip kontrol edebilir. Ancak, gerekli bağlantı prosedürleri bağlanacak ekipmana göre çeşitlilik gösterir.

Gerekli prosedürler

- 2.2 DIII-NET-uyumlu klima ekipmanının bağlanması
- 2.7 Güç kaynağının bağlanması

Ekipmana özgü prosedürler

- 2.3 LAN kablosunun bağlanması
- 2.4 I/O modülünün bağlanması
- 2.5 Acil durdurma giriş cihazı veya elektrik enerji ölçerlerinin bağlanması
- 2.6 LAN iTM plus adaptörlerinin bağlanması

UYARI

- **Tüm bağlantılar yapılıncaya kadar güç kaynağını açmayın. Aynı zamanda, mevcutsa yerel devre kesicinin kapalı konumda olduğundan emin olun. Aksi halde elektrik çarpmasına yol açılabilir.**
- **Bağlantıları tamamladıktan sonra, güç kaynağını açmadan önce tüm kabloların doğru bağlandığını tekrar kontrol edin.**
- **Sahadan temin edilen bütün parçalar ve malzemeler, elektrik işleri yerel yönetmeliklere uygun olmalıdır.**
- **Bütün kablo bağlantıları yetkili bir elektrik teknisyeni tarafından yapılmalıdır.**

2.1 Terminal kapağının arka yüzden kaldırılması

Bu bağlantı prosedürlerinin herhangi birine başlamadan önce terminal kapağını arka yüzden kaldırın. Bunun için, iki vidayı bir Phillips tornavida kullanarak sökün.

<Terminal kapağının kaldırılması>

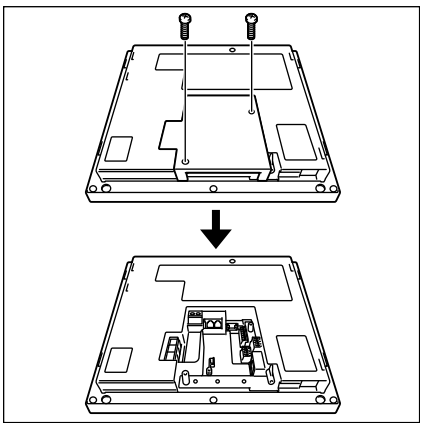

2.2 DIII-NET-uyumlu klima ekipmanının bağlanması

DIII-NET, DAIKIN tarafından geliştirilmiş özgün bir klima ekipmanı iletişim yeteneğidir. DII-NET'i kullanarak, intelligent Touch Manager'inize bağlayarak birden fazla DAIKIN DII-NET uyumlu klima cihazını merkezden kontrol edebilirsiniz.

UYARI

- **Bu işlemin güç beslemesi kapalı vaziyette gerçekleştirildiğinden emin olun. Aksi halde elektrik çarpmasına yol açılabilir.**
- **Güç kablolarının yüksek akım elektrik hattı ve iletişim kablolarının alçak akım hattının bağlanan kablolarının maksimum uzunluğu 20 metre veya daha az tutulmalıdır.**

2.2.1 Terminallerin konumu ve kavramsal bağlama şeması

DII-NET iletişim hattını bağlamak için, arka yüzde bulunan "DIII" etiketi altındaki 2 terminal olan F1 ve F2'yi kullanın. Bu 2 terminal kutupsuzdur. Aşağıdaki kavramsal bağlama şemasında ikiden fazla klima cihazının bağlanmasına bir örnek gösterilmiştir.

İKAZ

F1 ve F2 terminallerine bağladığınız kabloların güç kablosu olmadıklarından emin olun. Bu terminallere yanlışlıkla güç kablosu bağlamak klimanın veya intelligent Touch Manager'in arızasıyla sonuçlanır.

<Klima ekipmanı ile kavramsal bağlama şeması>

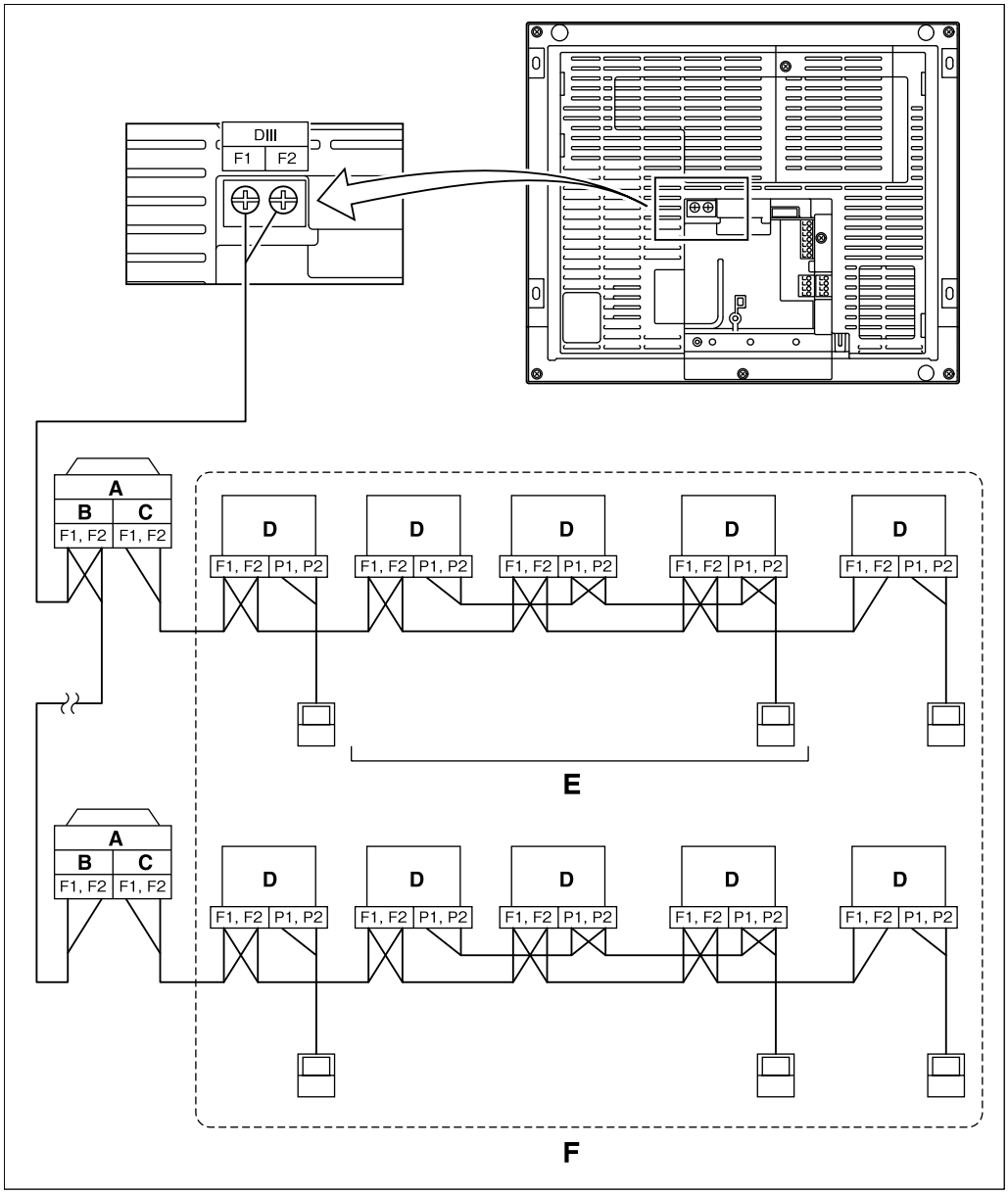

A Dış ünite

B DIŞ - DIŞ

C İÇ - DIŞ

D İç ünite

E Bir uzaktan kumanda grubuna en fazla 16 iç ünite bağlanabilir.

F En fazla 64 uzaktan kumanda grubu (128 iç ünite) bağlanabilir.
Güç dağıtımı etkinleştirildiğinde en fazla 64 iç ünite bağlanabilir.

NOT

- Uzaktan kumanda grubu nedir?
  Tek bir uzaktan kumanda aynı anda en fazla 16 iç ünite kontrol edebilir. Bu özelliğe grup kontrolü denir. Uzaktan kumanda grubu aynı uzaktan kumanda ile kontrol edilen bir iç ünite grubudur.
  [Uzaktan kumanda grubunun kavramsal çizimi]

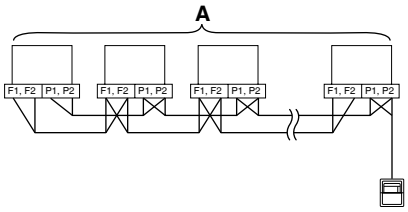

A En fazla 16 ünite

2.2.2 Karşılanması gereken gereksinimler

Kablo özellikleri

- Kablo tipi: 2 damarlı vinil izolasyonlu vinil kılıflı kablo/vinil esnek kauçuklu kablo ya da 2 damarlı kılıflı kablo
- Damar kalınlığı: 0,75mm² - 1,25mm²
- Terminal işlemleri: Yalıtım makaronu olan yuvarlak sıkıştırma stilindeki bir terminal (M3,5) kullanın

Önlemler

- Üç veya daha fazla damarı olan çok damarlı kablo kullanmayın.
- Kılıflı kablo kullanırken her kılıf telinin sadece bir ucunu toprağa bağlayın.
- Maksimum kablo uzaklığı 1000 metre veya daha az tutulmalıdır. Toplam kablo uzunluğu, 1500 metre veya daha az olması gereken kılıflı kablo kullanımı haricinde, 2000 metre ile sınırlandırılmalıdır.

2.2.3 Birden fazla merkezi kontrol birimi kullanımı için önlemler

Birden fazla klima kontrol eden ekipmanlar “merkezi kontrol birimi” olarak adlandırılır. DAIKIN'in ürün portföyü, farklı uygulamalara veya hedef boyutlara uygun olan, optimum klima kontrol sistemi oluşturmak için kombinasyon halinde kullanılabilen çok çeşitli merkezi kontrol birimlerini kapsar.

DIII-NET ile kombinasyon halinde iki veya daha fazla merkezi kontrol birimi kullanılırsa, karışıklığı önlemek için bu kontrol birimleri arasında bir ANA ve BAĞIMLI ilişkisi kurmanız gerekir. ANA yetkisi sadece bir kontrol birimine atanabilir. Kalan kontrol birimleri BAĞIMLI olarak ayarlanmalıdır.

intelligent Touch Manager varsayılan olarak ANA ayarlanmıştır. Aşağıdaki durumlardan herhangi birinde ayarı BAĞIMLI olarak değiştirin:

- BACnet kullanımı için Arabirimin paralel olarak kurulması halinde.
- LONWORKS kullanımı için Arabirimin paralel olarak kurulması halinde.
- Başka bir ANA intelligent Touch Manager veya ANA iTM plus adaptörü bulunması ve ana/alt ilişkisi içinde bağlanmış olması halinde.

intelligent Touch Manager'i BAĞIMLI olarak ayarlamak için ön kayar kapağın altında yer alan DIII MASTER anahtarını kullanın. DIII MASTER anahtarının üst konuma getirilmesi (“SLAVE” olarak etiketli) durumunu BAĞIMLI olarak değiştirir.

<DIII MASTER>

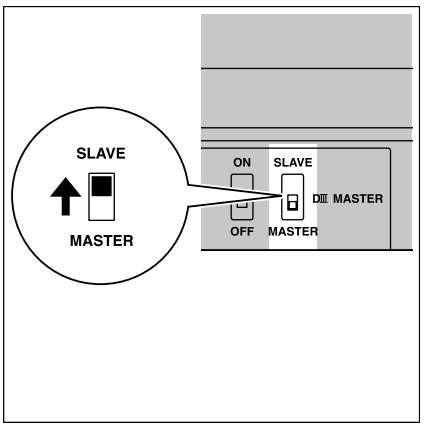

Birden fazla merkezi kontrol birimi kurmak için sadece en yüksek öncelikli kontrol birimini ANA ve diğer tüm kontrol birimlerini aşağıdaki öncelik sırasına göre BAĞIMLI olarak ayarlayın:

Yüksek
Öncelik
Düşük

(1) BACnet kullanımı için arabirim
(2) LONWORKS kullanımı için arabirim
(3) **intelligent Touch Manager (Ana),** iTM plus adaptörü (Ana)
(4) Merkezi Uzaktan Kumanda (Ana)
(5) **intelligent Touch Manager (Alt),** iTM plus adaptörü (Alt)
(6) Merkezi Uzaktan Kumanda (Alt)
(7) AÇMA/KAPAMA kontrol birimi (Ana)
(8) AÇMA/KAPAMA kontrol birimi (Alt)

intelligent Touch Manager ile paralel kurulamayan merkezi kontrol birimleri

- HESAPLAMA BİRİMİ
- akıllı İşlem Birimi
- Paralel Arabirim
- Akıllı Dokunmatik Kontrol Birimi
- DIII-NET Plus Adaptörü
- Konut Tipi Merkezi Uzaktan Kumanda
- Program Zamanlayıcı
- Elektrikli Eklentiler için Kablo Bağlantı Adaptörü (1) (KRP2)

2.3 LAN kablosunun bağlanması

intelligent Touch Manager'in bir PC ağına bağlanması, klima sisteminin çalışma düzenini kurmanızı veya uzak bir konumdan üzerinde bakım işlemi gerçekleştirmenizi sağlar.

UYARI

Kabloları, güç kablosu gibi yüksek akım hatlarına kenetlemeyin.

NOT

intelligent Touch Manager'in bir PC ağına nasıl bağlanacağı ile ilgili olarak ağ yöneticisi ile görüşün.

2.3.1 Terminallerin konumu ve kavramsal bağlama şeması

Bir LAN kablosu kullanarak, LAN soketini ağ yıldız göbeğine bağlayın.

<LAN bağlantısının kavramsal çizimi>

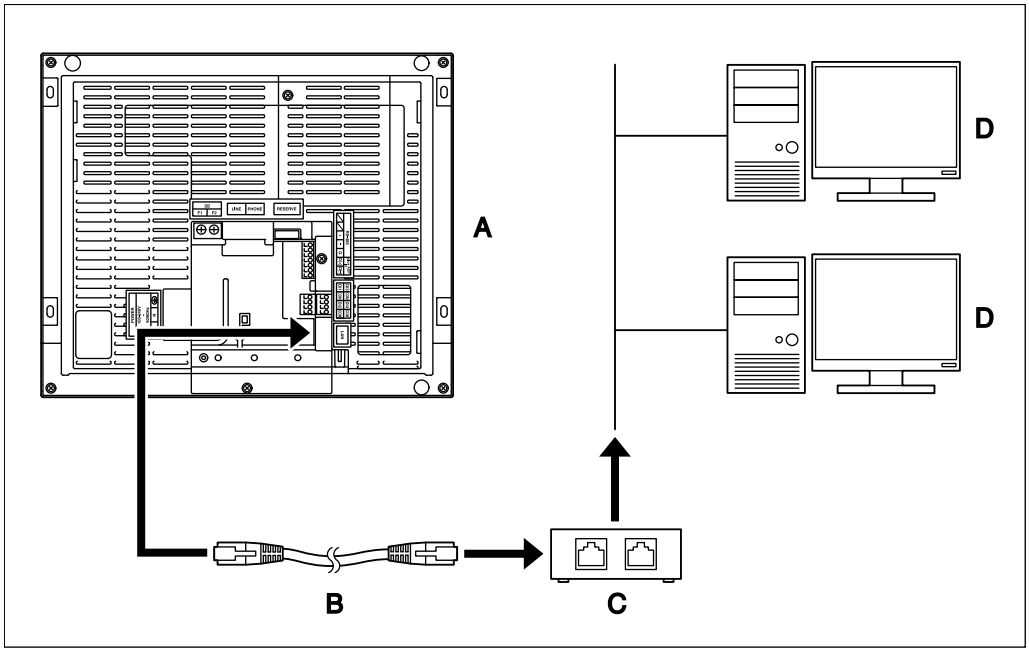

A intelligent Touch Manager'in arka yüzü

B LAN kablosu

C Yıldız göbek

D PC

2.3.2 Karşılanması gereken gereksinimler

- Uygulanabilir kablo standardı: 100Tabanlı-TX veya 10Tabanlı-T
- Konektör standardı: RJ-45

NOT

- Montaj veya bakım sırasında bir LAN'a geçici olarak bağlanıyorsanız, ön yüzde yer alan SERVICE LAN terminalini kullanın.
  LAN SW anahtar konumunun “FRONT” olarak değiştirilmesi SERVICE LAN soketinin etkinleşmesine (kullanım için devreye sokulmasına) neden olur.
- Anahtar “FRONT” ayarında iken kapağı kapatamazsınız. Kapağı kapatmak için “BACK” seçimini yapın.

<SERVICE LAN soketi ve LAN SW anahtarı>

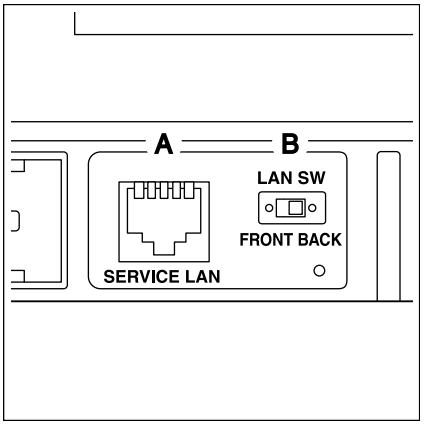

A SERVICE LAN

B LAN SW

2.4 I/O modülünün bağlanması

intelligent Touch Manager I/O modülü ile bağlantılı olarak kullanılabilir. I/O modülü, aydınlatma donanımı ve güvenlik kilit sistemleri gibi DAIKIN olmayan çevre ekipmanlarının kontrol edilmesi için maksimum 960 I/O noktası sağlar.

⚠ UYARI

- **Bu işlemin güç beslemesi kapalı vaziyette gerçekleştirildiğinden emin olun. Aksi halde elektrik çarpmasına yol açılabilir.**
- **Kabloları, güç kablosu gibi yüksek akım hatlarına kenetlemeyin.**

2.4.1 Terminallerin konumu ve kavramsal bağlama şeması

<I/O modülü bağlantısının kavramsal çizimi>

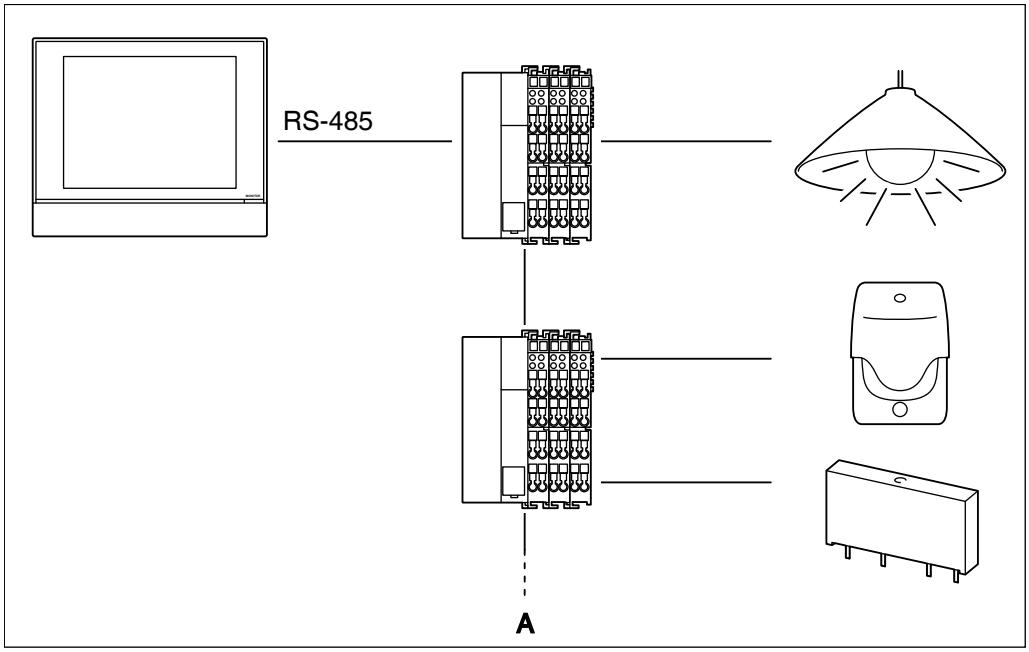

A Maks. 30 düğüm

I/O modülünü arka yüzde yer alan RS-485 terminallerine bağlayın. Pozitif (+) damarın + (pozitif) terminale ve negatif (–) damarın – (negatif) terminale bağlandığından emin olun. Kılıflı örgülü tel kablolar kullanıyorsanız, tel örgüleri burarak G (Toprak) terminaline bağlayın.

2.4.2 Karşılanması gereken gereksinimler

- Kablo tipi: CPEV veya FCPEV kablo (kılıflı tip de kabul edilir)
- Kablo uzunluğu: 500 metre veya daha az
- Damar kalınlığı: ϕ0,65 - 0,9 mm
- Düğüm başına temas olarak sınırlama 120 veya daha azdır. Maksimum düğüm sayısı 30'dur.
- intelligent Touch Manager RS-485 kablosuna bir terminal olarak bağlanmalıdır.

2.4.3 Adres kurulumu

Her düğümün başlangıcında yer alan veri yolu bağlayıcısı, adres kurulumu için bir döner anahtara sahiptir. Döner anahtarı kullanarak her bir düğüm için benzersiz bir adres ayarlamanız gerekir. Ayrıntılar için I/O modülünün kullanım kılavuzuna bakın.

<Veri yolu bağlayıcısı>

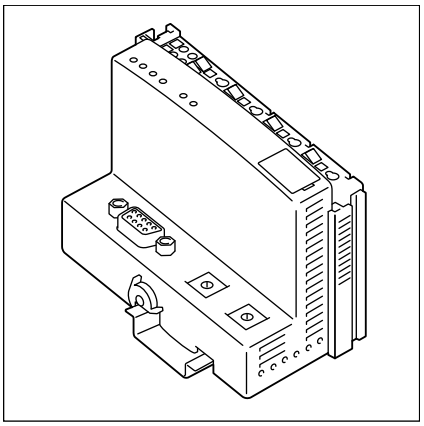

2.5 Acil durdurma giriş cihazı veya elektrik enerji ölçerlerinin bağlanması

intelligent Touch Manager, acil bir durumda klimaların durdurulması amacıyla harici bir sinyal giriş cihazına veya ferdi klimaların elektrik kullanımını hesaplamak üzere elektrik enerjisi ölçüm cihazlarına bağlanabilir (güç dağıtımı etkinleştirildiğinde).

⚠ UYARI

- **Bu işlemin güç beslemesi kapalı vaziyette gerçekleştirildiğinden emin olun. Aksi halde elektrik çarpmasına yol açılabilir.**
- **Kabloları, güç kablosu gibi yüksek akım hatlarına kenetlemeyin.**

NOT

- GÜç dağıtımı DIII-NET portu başına maksimum 64 klima (iç ünite) için kullanılabilir.
- Bununla birlikte, 7 iTM adaptörleri ile 512 iç üniteye kadar bağlanabilir.

2.5.1 Terminallerin konumu ve kavramsal bağlama şeması

Kontak giriş hatlarını veya titreşimli sinyal hatlarını arka yüzdeki turuncu konektörün Di1, Di2, Di3, Di4 ve COM terminallerine bağlayın. Her bir terminalin farklı bir fonksiyonu bulunmaktadır.

[Di1] Acil durdurma girişi

[Di2] [Di3] [Di4] Titreşimli giriş, kontak sinyal girişi

[COM] Ortak

Yine de bu fonksiyon ataması sonraki bir zamanda değiştirilebilir. Fonksiyon atamasının nasıl değiştirileceği bilgisi için işletmeye alma kılavuzuna bakın.

NOT

Bütün COM terminalleri içten bağlanmıştır. Bu nedenle herhangi birini kullanabilirsiniz. Ancak, her bir COM terminaline aynı anda en fazla iki kablo bağlayabilirsiniz.

<Di bağlantısının kavramsal çizimi>

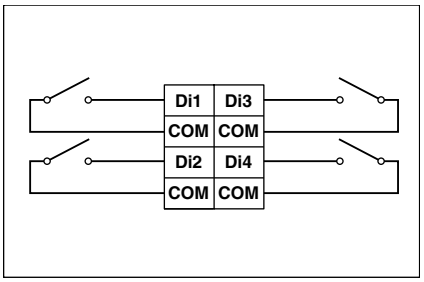

2.5.2 Karşılanması gereken gereksinimler

- Kablo tipi: CPEV kablosu
- Damar kalınlığı: ϕ0,65 - 0,9 mm
- Kablo uzunluğu: 200 metre veya daha az
- Darbe genişliği: 20 ila 400 ms
  Darbe aralığı: 100 ms veya daha fazla

<Darbe genişliği>

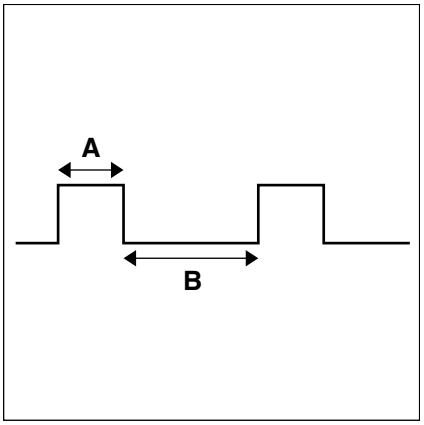

A Darbe genişliği: 20 ila 400 ms

B Darbe aralığı: 100 ms veya daha fazla

⚠ İKAZ

- **Kontak girişi terminaline bağlı kontak 16 VDC'de 10 mA kaldırabilir olmalıdır.**
- **Eğer acil durdurmayı tetiklemek için bir anlık kontak kullanılırsa, 200 ms veya daha fazla enerjileme zamanı olanı kullanın.**
- **Kabloları, güç kablosu gibi yüksek akım hatlarına kenetlemeyin.**

NOT

Acil durdurma giriş sinyali etkinleştirildiğinde, bunu devre dışı bırakmadığınız sürece hiçbir klimayı tekrar başlatamazsınız.

2.6 iTM plus adaptörlerinin bağlanması

Eğer fazla sayıda klima mevcutsa, bunları bağlamak için iTM plus adaptörlerini kullanın. Tek bir intelligent Touch Manager kullanarak kontrol edebileceğiniz iç grup sayısının 64 ile sınırlı olduğu bir gerçektir. Ancak, iTM adaptörleri kullanarak iTM adaptörü başına fazladan 64 iç ünite grubu bağlayabilirsiniz. Dahası, intelligent Touch Manager'in en fazla yedi iTM plus adaptörü ile bağlanabileceğini düşünürsek, tek bir intelligent Touch Manager kullanarak toplamda 512 iç ünite grubu kontrol edebilirsiniz.

⚠ UYARI

- **Bu işlemin güç beslemesi kapalı vaziyette gerçekleştirildiğinden emin olun. Aksi halde elektrik çarpmasına yol açılabilir.**
- **Kabloları, güç kablosu gibi yüksek akım hatlarına kenetlemeyin.**

2.6.1 Terminallerin konumu ve kavramsal bağlama şeması

Arka yüzde yer alan ADF IF terminallerine bir iTM plus adaptörü bağlayın. Terminalleri kutuplarına göre, pozitif kabloyu “+” terminaline ve negatif kabloyu “–” terminaline bağladığınızdan emin olun.

<Terminallerin konumu ve kavramsal bağlantı şeması>

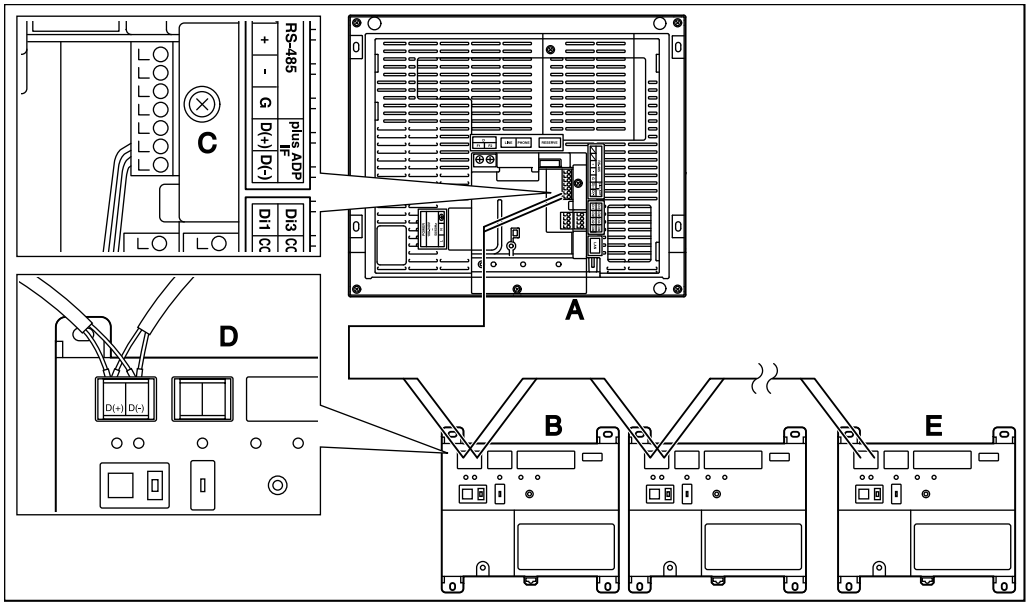

A intelligent Touch Manager (Arka yüz)

B iTM plus adaptörü

C plus ADP IF (intelligent Touch Manager)

D plus ADP IF (iTM plus adaptörü)

E Üzerinde sonlandırıcı direncin etkinleştirilmesi gereken iTM plus adaptörü

2.6.2 Karşılanması gereken gereksinimler

- Kablo tipi: CPEV veya FCPEC kablosu
- Damar kalınlığı: ϕ0,65 - 0,9 mm
- Kablo uzunluğu: 50 metre veya daha az

NOT

Bir iTM plus adaptörü vasıtasıyla kontrol edilen her bir klimaya aynı zamanda “1-00” ile “4-15” arasındaki bir DIII adresi atanmıştır. intelligent Touch Manager'den, “2:1-00”, “3:1-02” veya benzeri şekilde DIII-NET port numarası başına eklenmiş olarak anlaşılır.

2.7 Güç kaynağının bağlanması

intelligent Touch Manager'i bir AC güç kaynağına bağlamayın.

⚠ UYARI

Aşağıdaki prosedürler güç kaynağı kapalı vaziyette gerçekleştirilmelidir. Tüm bağlantılar yapılıncaya kadar güç kaynağını açmayın. Aksi halde elektrik çarpmasına yol açılabilir.

2.7.1 Terminallerin konumu ve kavramsal bağlama şeması

Güç kaynağını GÜÇ bölümündeki üç terminale bağlayın, L (Canlı), N (Nötr) ve toprak.

<Güç kaynağı bağlantısının kavramsal çizimi>

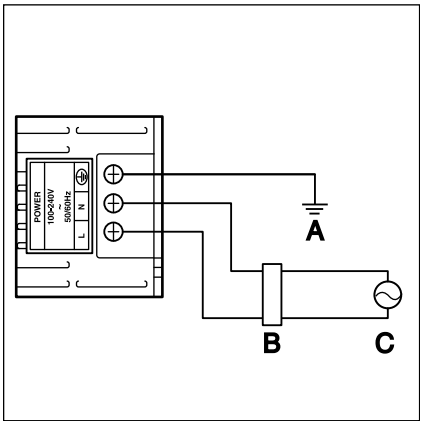

A Toprak

B Toprak kaçak kesici

C Güç kaynağı 100-240VAC 50/60 Hz

2.7.2 Karşılanması gereken gereksinimler

- Kablo tipi: Sıradan sert lastik kılıflı kablo (60245 IEC 53) eşdeğeri veya daha yüksek Sıradan polivinil klorür kılıflı kablo (60227 IEC 53) eşdeğeri veya daha yüksek
- Damar kalınlığı: Güç kablosu: 1,0 - 2,0 mm^2
  Toprak ucu: Ebat yerel düzenlemelere uygun olmalıdır.
- Terminal işlemleri: Yalıtım makaronu olan yuvarlak sıkıştırma stilindeki bir terminal (M4) kullanın.
- Güç besleme gerilimi: Tek fazlı 100 ila 240 VAC (50/60 Hz)
- Voltaj dalgalanması: ±%10 veya daha az
- Elektrik güç tüketimi: 23 W

İKAZ

- **Bütün sistemin güç kaynağını kapatabilecek kapasitede bir toprak kaçak kesici kurulu olmalıdır.**
- **Toprak kaçak kesici kullanırken, aşırı akım ve kısa devreye karşı kullanışlı olan bir tanesini seçtiğinizden emin olun. Sadece topraklama cihazı için toprak kaçak kesici kullanıldığında, beraberinde mutlaka bir kablo tesisatı kesicisi kullanın.**
- **Güç kaynağı bir toprak kaçak kesici kurulumu ve toprak kablo bağlantısı gerektirir. Bir toprak kaçak kesici kurduktan sonra, buna sadece intelligent Touch Manager'i bağladığınızdan emin olun.**
- **Kopuk veya bağlı olmayan kablolardan doğan kazaları önlemek için, güç kaynağı kablolarını mavi plastik kablo desteğine kablo bağları ile tespit edin.**
- **Toprak kablosunu bağladığınızdan emin olun.**
- **Toprak kablosunu gaz veya su borularına, paratoner çubuğuna veya telefon toprak teline bağlamayın.**
- **Elektrik sigortasındaki yanmadan dolayı açılamayan üniteleri değiştirin.**

3 Montaj

intelligent Touch Manager aşağıdaki üç şekilde monte edilebilir:

- Duvara Montaj: intelligent Touch Manager, duvara tutturulan duvara montaj metal plakasına takılır.
- Ankastre duvar montajı: intelligent Touch Manager'in arka kısmı duvara gömülür.
- Kontrol birimi kasasına doğrudan montaj: intelligent Touch Manager, tespit vidalarını kullanarak kontrol birimi kasasına doğrudan monte edilir.

<Montaj yöntemleri>

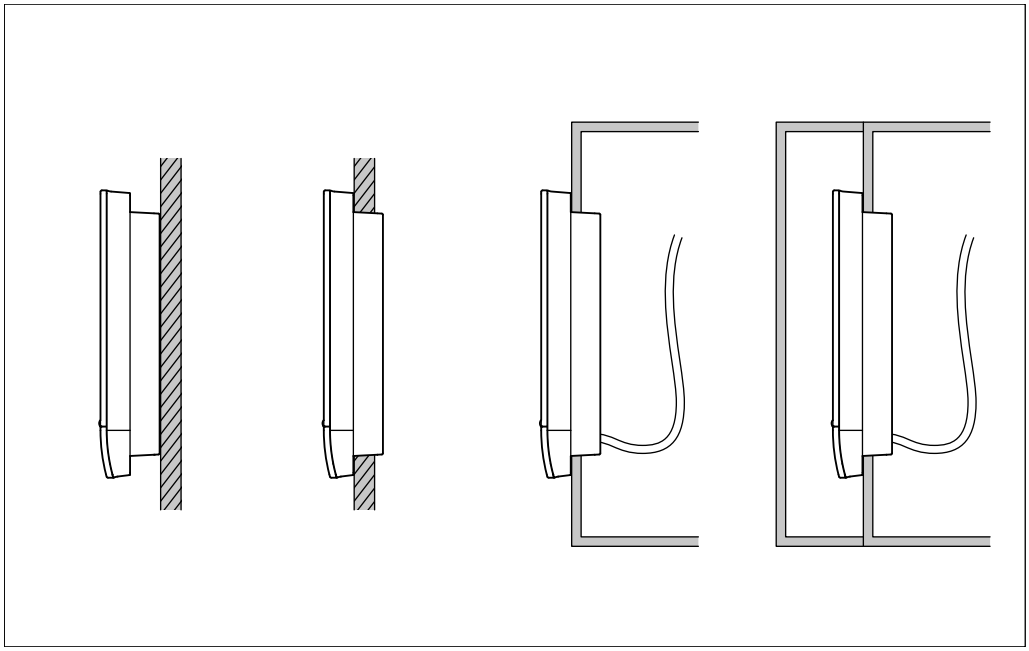

Duvara Montaj | Ankastre duvar montajı | Kontrol birimi kasasına doğrudan montaj

3.1 Duvara Montaj

3.1.1 Kullanılacak parçalar

intelligent Touch Manager'i duvara monte etmek için aşağıdaki aksesuar bağlama parçalarını kullanın:

- Duvara montaj metal plakası, 1 ad.
- Yuvarlak başlı ağaç vidası (ϕ4,1×25), 4 ad.
- P-sıkı vida (ϕ3×8), 1 ad.

3.1.2 Montaj prosedürü

intelligent Touch Manager'i aşağıdaki şekilde gösterildiği gibi takın.

İKAZ

- **Duvara montaj metal desteği, yuvarlak başlı ağaç vidasına uyan birçok deliğe sahiptir. Bu vida deliklerinden istediğinizi kullanabilmenize rağmen, sallantıyı önlemek için mümkün mertebe kenara yakın olanları kullanın.**
- **Duvara montaj metal desteğini yuvarlak başlı ağaç vidaları kullanarak dört noktadan tespit edin.**

<Duvar montajı>

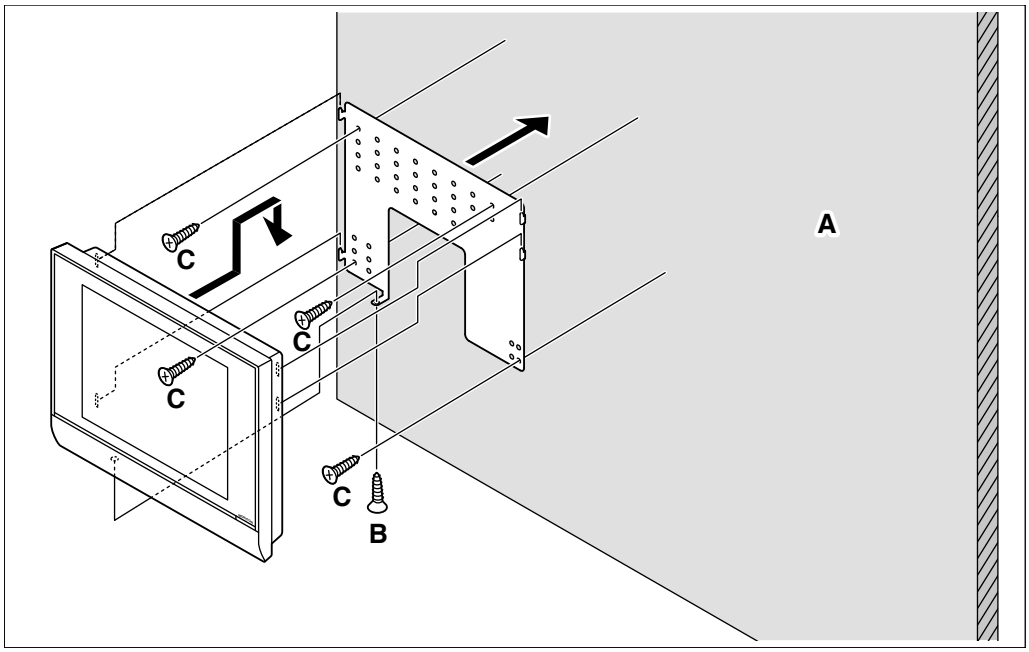

A Duvar

B P-sıkı vida

C Yuvarlak başlı ağaç vidası

NOT

- P-sıkı vidanın nasıl kullanılacağı
  intelligent Touch Manager'in altından vidalamaya başlayın.

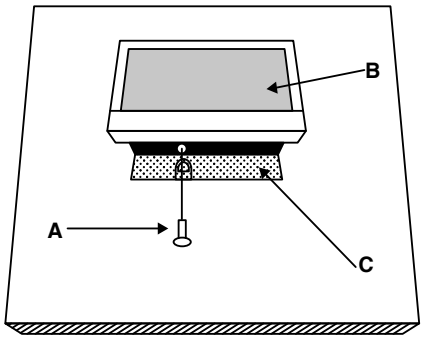

A P-sıkı vida

B intelligent Touch Manager

C Duvara montaj metal plakası

3.2 Ankastre duvar montajı

3.2.1 Kullanılacak parçalar

intelligent Touch Manager'i duvara ankastre olarak monte etmek için aşağıdaki aksesuar bağlama parçalarını kullanın:

- Şasi mesnedi, 1 ad.
- Köşeli mesnet, 2 ad.
- Düz başlı vida (M4×40), 4 ad.
- Tava başlı vida (M4×14, yaylı rondela ve düz pul ile birlikte), 4 ad.

3.2.2 Duvar boşluğu ölçüleri

Yeterli bir boşluk oluşturmak için aşağıdaki boyutlandırılmış çizimi kullanın.

NOT

Gereken duvar boşluğunun ölçülerini işaretlemede verilen kağıt şablon yardımcı olur.

<Ankastre duvar montajı için duvar boşluğu ölçüleri>

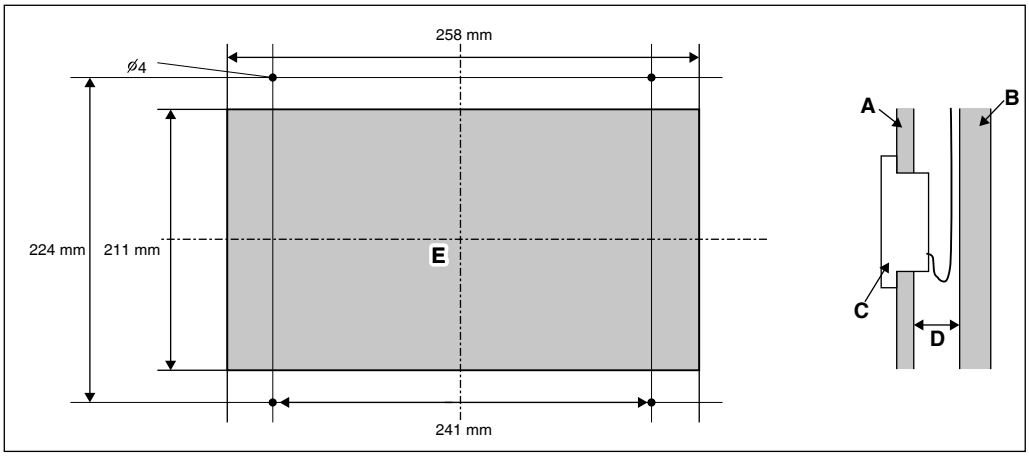

A İç duvar

B Bina yapısı

C intelligent Touch Manager

D 60 mm min.

E Boşluk

3.2.3 Montaj prosedürü

intelligent Touch Manager'i aşağıdaki gibi takın.

1. İlk önce, şasi mesnedini ve köşeli mesnedi duvar bunların arasında sıkışacak şekilde duvar boşluğuna geçirin ve duvara tespit edin.

NOT

- intelligent Touch Manager'in arka yüzüne bağlı olan kabloları, şasi mesnedinin alt kısmındaki kablo deliğinin içinden önceden yönlendirmeniz gerekir.
- intelligent Touch Manager'in gövdesini takmadan önce, arka yüzden terminal kapağını çıkarın.

<Şasi mesnedinin ve köşeli mesnetlerin tespit edilmesi>

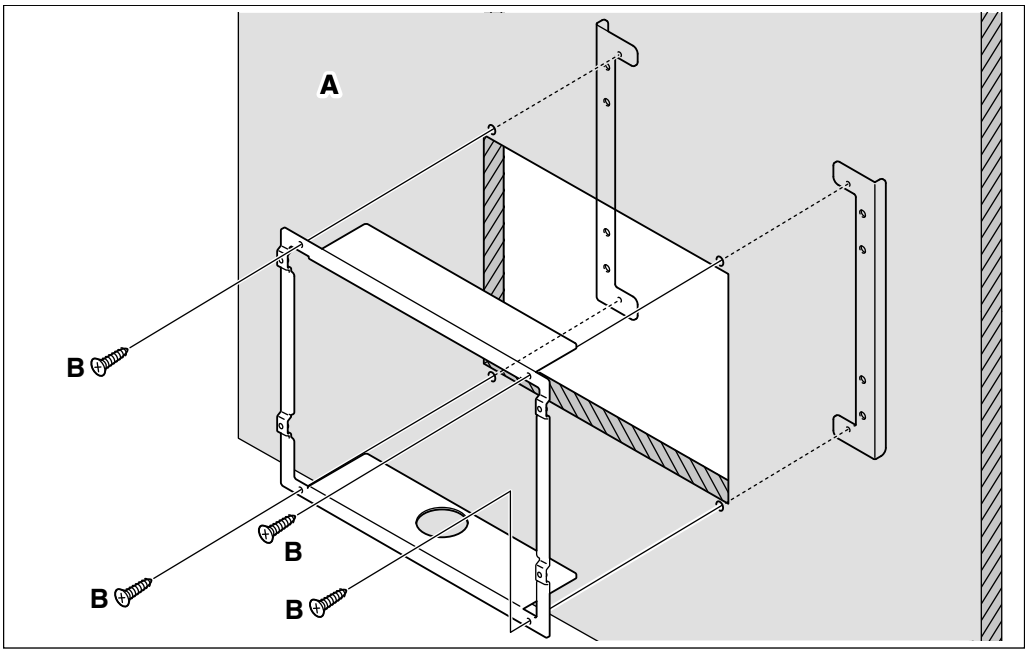

A Duvar

B Düz başlı vida

NOT

Şasi mesnedini tespit ederken, köşeli mesnetleri duvarın içine düşürmemeye dikkat edin.

2. intelligent Touch Manager'in ön yüzünden plastik çerçeveyi sökün. Bu çerçeve monitör göstericisinin kenarının içine geçirilir. Vidalı olmadığı için elle çıkarabilirsiniz.
   Çerçeve çıkarıldığında, monitör göstericisinin sağında ve solunda olmak üzere ikisi solunda olmak üzere dört vida deliği görünür.

<Çerçevenin çıkarılması>

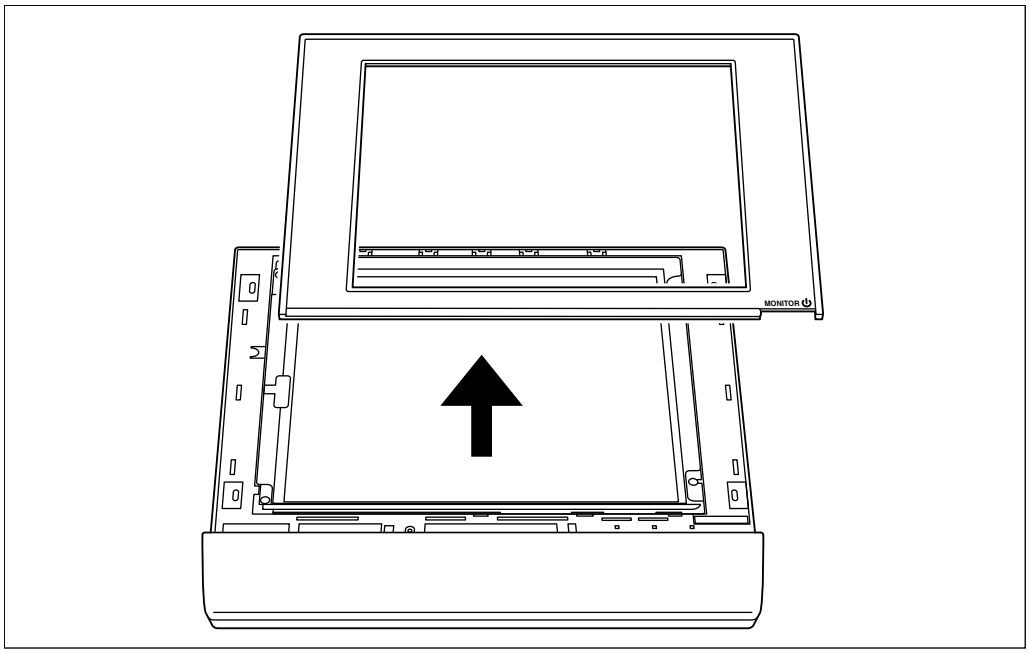

3. intelligent Touch Manager'i duvara tutturulan şasi mesnedinin içine yerleştirin ve tava başlı vidaları kullanarak şasi mesnedine monte edin.

<intelligent Touch Manager gövdesinin montajı>

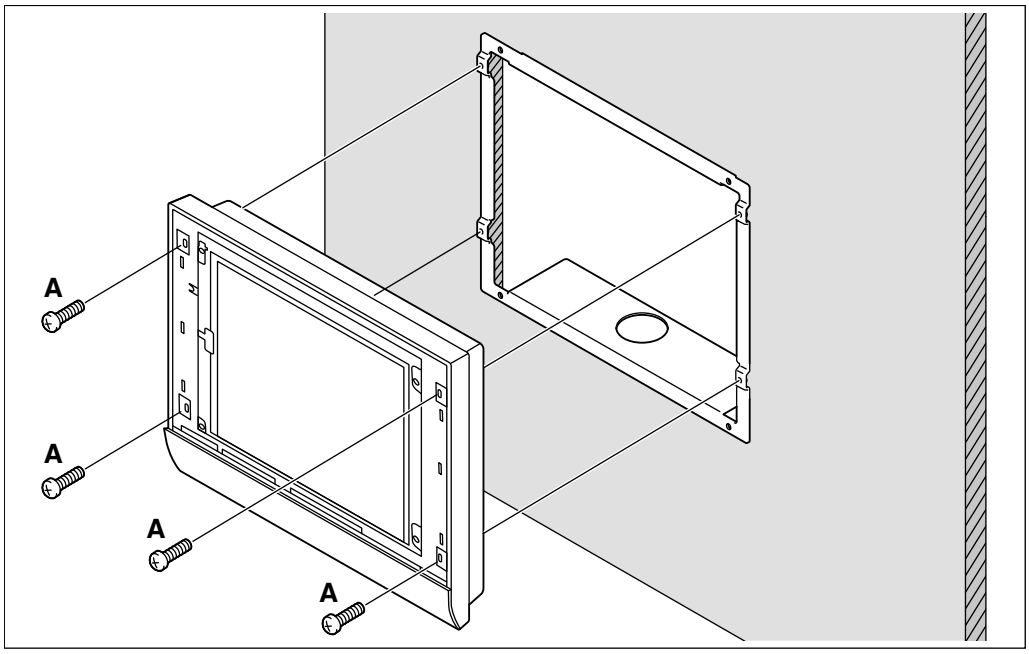

A Tava başlı vida

4. Plastik çerçeveyi intelligent Touch Manager'in ön yüzüne eskiden olduğu gibi geri oturtun.

3.3 Kontrol birimi kasasına doğrudan montaj

3.3.1 Kullanılacak parçalar

intelligent Touch Manager'i doğrudan kontrol birimi kasasına monte etmek için aşağıdaki aksesuar bağlama parçalarını kullanın:

- Tava başlı vida (M4×40, yaylı rondela ve düz pul ile birlikte), 4 ad.
- Somun (ϕ4), 4 ad.

3.3.2 Duvar boşluğu ölçüleri

Yeterli bir boşluk oluşturmak için aşağıdaki boyutlandırılmış çizimi kullanın.

NOT

Gereken duvar boşluğunun ölçülerini işaretlemede verilen kağıt şablon yardımcı olur.

<Kontrol birimi kasasına doğrudan montaj için duvar boşluğu ölçüleri>

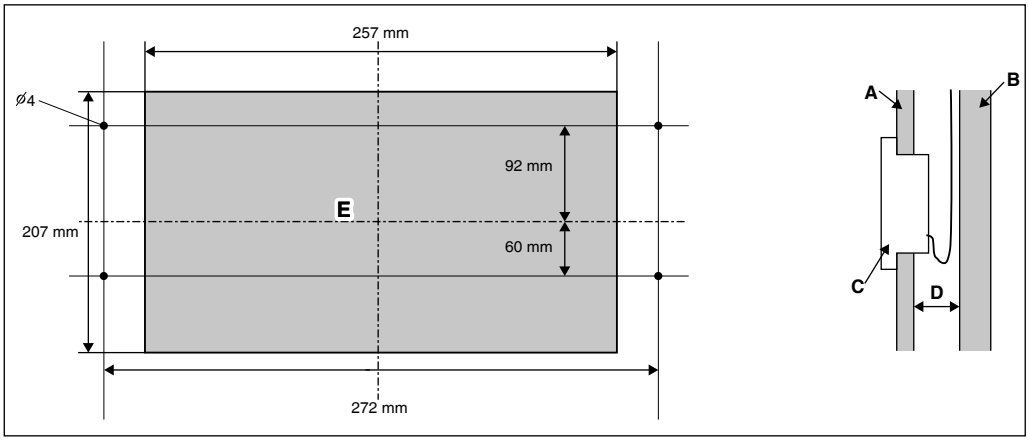

A Kontrol birimi kasası yüz plakası

B Kontrol birimi kasası iç duvarı

C intelligent Touch Manager

D 25 mm min.

E Boşluk

3.3.3 Montaj prosedürü

1. intelligent Touch Manager'in ön yüzünden plastik çerçeveyi sökün. Bu çerçeve monitör göstericisinin kenarının içine geçirilir. Vidalı değilse elle çıkarabilirsiniz.
   Çerçeveyi çıkarmak için, ikisi monitor göstericisinin sağında ikisi solunda olmak üzere dört vida deliğine bakın.

2. intelligent Touch Manager'i kontrol birimi kasası boşluğunun içine yerleştirin ve tava başlı vidaları kullanarak kontrol birimi kasasına tutturun.

3. Plastik çerçeveyi intelligent Touch Manager'in ön yüzüne eskiden olduğu gibi geri oturtun.

<intelligent Touch Manager gövdesinin kontrol birimi kasasına takılması>

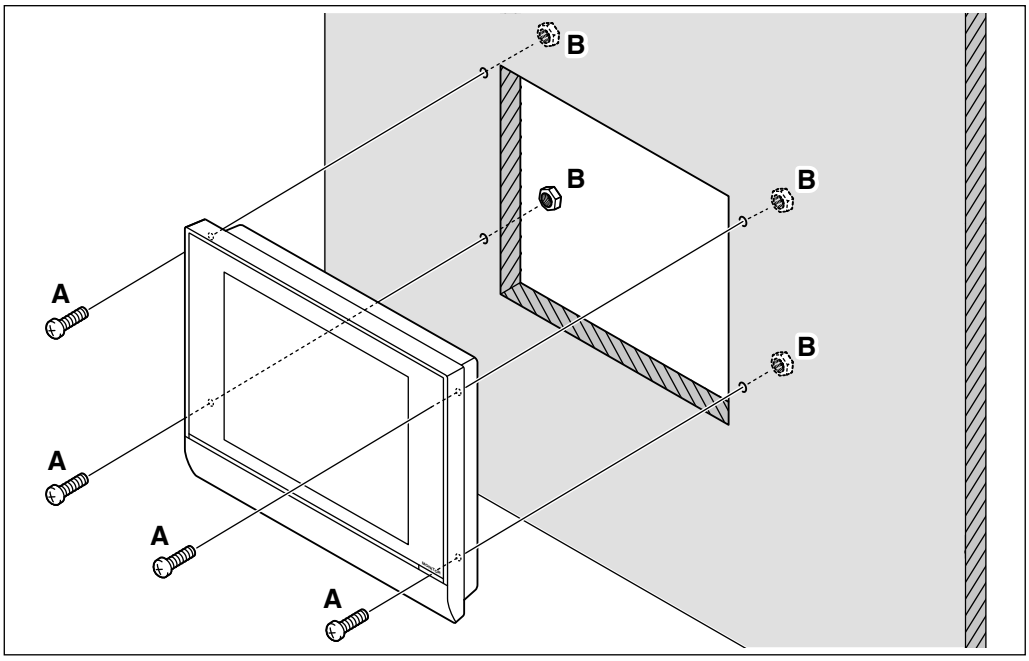

A Tava başlı vida

B Somun

İKAZ

intelligent Touch Manager doğrudan kontrol birimi kasasına kurulmuşsa, kontrol birimi kasasının kapağını açarken doğrudan güç hattı bağlantı terminallerine maruz kalacaksınız.
Yanlışlıkla bu güç terminallerine dokunarak elektrik çarpma riskini önlemek için, güvenlik amacıyla kurulum prosedürüne başlamadan önce terminal kapağını tutturduğunuzdan emin olun.

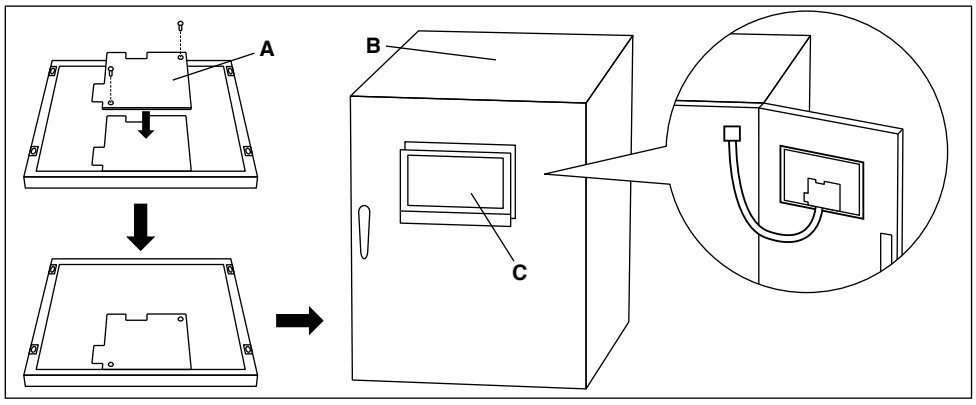

A Terminal kapağı

B Kontrol birimi kasası

C intelligent Touch Manager

4 Temel Kurulum

Bütün bağlantıların yapıldığına eminseniz, intelligent Touch Manager temel kurulum işlemine geçin. Burada, “temel kurulum” klima sisteminizi kontrol etmek için intelligent Touch Manager'i hazırlık safhasında kurmak anlamına gelir.

intelligent Touch Manager'e güç verilmesi, temel kurulum prosedürünü tamamlamanıza olanak sağlayan bir kurulum programını başlatır. Temel kurulum prosedürünü monitör görüntülüyecide gösterilen temel kurulum prosedürü adımlarını izleyerek tamamlayabilirsiniz.
Bu prosedür sırasında yapılan ayar ataması ileride değiştirilebilir.

Kurulum adımları sırasında aşağıdaki bölümler çıkar.

4.1 Veri destekleme pilinin çalıştırılması

Elektrik kesintisi durumunda bile ayarları korumak için intelligent Touch Manager'in dahili bir pili vardır. Bu pil varsayılan olarak etkisiz halde olduğu için, ilk yapmanız gereken bunu etkin hale getirmektir.

Ön sürgülü kapağı açın ve vidaları ön sürgülü kapağı çıkartmak için çevirin. BACKUP anahtarını “ON” konumuna getirin.

< BACKUP anahtarı >

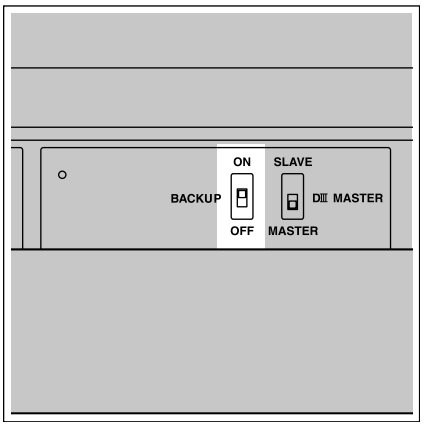

4.2 intelligent Touch Manager ve klimaların çalıştırılması

intelligent Touch Manager'i ve ona bağlı olan klimaları çalıştırın.

1. Önce klimaların gücünü açın ve sonra intelligent Touch Manager'in gücünü açın. Title (Başlık) ekranı açılır ve bir süre sonra “Ready to set up A/C centralized address” (A/C merkezi adresine kurmaya hazır) mesajı görülür.
   “A/C merkezi adresi” (bundan sonra “DIII-NET adresi olarak anılacaktır”) DIII-NET sistemindeki her bir klimayı tanımlamak için atanan bir yönetim numarasıdır. **Her bir klima için bir DIII-NET adresi uzaktan kumanda ile manuel olarak atanmalıdır. DIII-NET adresinin nasıl atanacağı bilgisi için bkz. “4.8 Her bir klima için bir DIII-NET adresinin atanması”.**
   Klima adreslerinin atanmasını bitirdikten sonra sonraki adıma geçin.

2. OK'a dokunun.
   Language Settings (Dil Ayarları) ekranı belirir.

İKAZ

Gücü açmadan önce, tüm montaj ve bağlantı prosedürlerinin sorunsuz bir şekilde yerine getirildiğinden emin olun.

4.3 Ekran dilinin ayarlanması

intelligent Touch Manager kurulum ekranlarında kullanılacak olan ekran dilini ayarlayın.

<Language Settings ekranı>

1. Ekranda listelenen diller arasından istediğinizin üzerine dokunun.
   Dokunduğunuz dilin yanındaki radyo düğmesi şimdi seçili durumdadır.

2. OK'a dokunun.
   Locale Settings (Yerel Ayarlar) ekranı belirir.

NOT

Yerel Ayarlar ekranı yerine “Turn ON Battery Backup switch” (Pil Desteği anahtarını AÇIN) mesajı görünürse, 4.1'de veri yedekleme pilini açmadınız demektir. Durum böyle ise, veri destekleme pilini açmak için bkz. “4.1 Veri destekleme pilinin çalıştırılması”. İşiniz bittiğinde, mesajla birlikte ekranda gösterilen OK (Tamam) düğmesine dokunun. Bunun ardından, Yerel ayarlar ekranı belirir.

4.4 Yerel ayarların yapılması

“Locale setup” (Yerel Ayarlar) bölgeye bağlı olarak tarih/saat, sıcaklık ve ondalık ayracı gibi farklı şekillerde ifade edilen öğeleri ekranda nasıl görmek istediğinizi ayarlamanıza imkan tanır.

<Locale Settings ekranı>

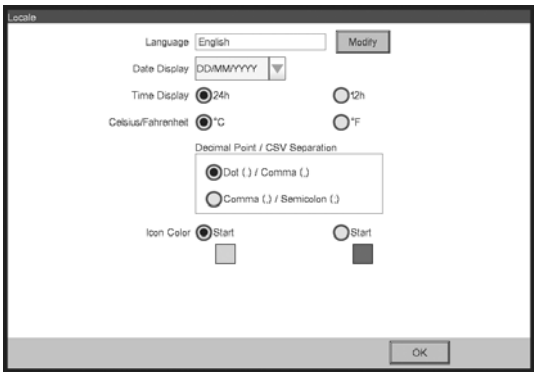

1. [LOCALE] Locale Settings (Yerel Ayarlar) ekranı üzerinde tercih ettiğiniz seçenekleri seçin.
   [Language] Ekran dilini seçin.
   [Date] Tarih gösterim formatını seçin.
   [Time] Saat gösterim formatını seçin (24-saat veya 12-saat).
   [Celsius / Fahrenheit] Sıcaklık gösterim birimini seçin (Santigrat veya Fahrenhayt).
   [Decimal point / CSV separate] Ondalık ayracı sembolü ve CSV dosyaları için sınırlayıcı seçin. Detaylar için kullanım kılavuzuna bakın.
   [Icon Color] Simge rengini seçin.

2. Ayarlar yapıldığında OK'a dokunun.
   Time Zone Settings (Saat Dilimi Ayarları) ekranı belirir.

4.5 Saat diliminin ayarlanması

Sistem saati için kullanmak istediğiniz yerel standart saat dilimini ayarlayın.

<Saat Dilimi Ayarları ekranı>

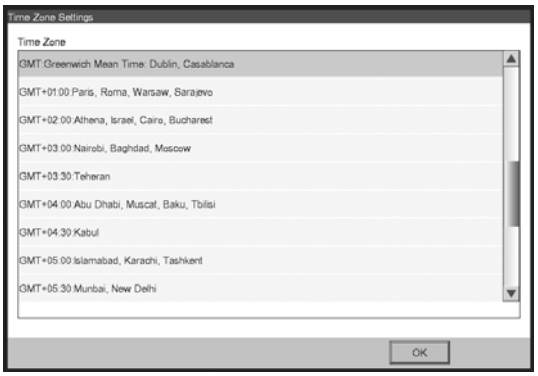

1. Time Zone Settings (Saat Dilimi Ayarları) ekranında liste kutusundan istenilen bölgenin saat dilimini seçin.

2. OK'a dokunun.
   Time/DST Setup (Saat/DST Ayarları) ekranı belirir.

4.6 Geçerli saat ve yaz saati uygulaması ayarı

Saati ayarlayın ve yaz saati uygulaması programını düzenleyin.

<Time/DST Setup ekranı>

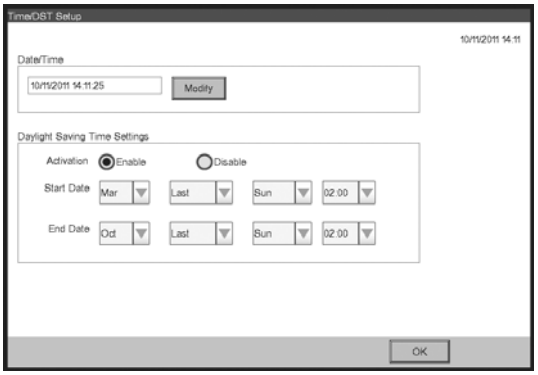

1. Time/DST Setup (Saat/DST Ayarları) ekranında tarih/saat ve yaz saati uygulaması program ayarını yapın. (Yaz saati uygulaması işlevini etkinleştirin veya devre dışı bırakın. Etkinleştirilirse, başlama zamanını ve bitiş zamanını seçin.)

2. OK'a dokunun.
   A/C Auto Register (A/C Otomatik Kayda Alma) ekranı belirir.

4.7 Klima otomatik kayda alma sonuçlarının onaylanması

A/C Auto Register (A/C Otomatik Kayda Alma) ekranında “The following A/C has been connected. Do you want to register for Mng.Point? The system will restart after the registration” (Aşağıdaki A/C bağlandı. Yönetim Noktası için kayda almak istiyor musunuz? Sistem kayda alma işleminden sonra yeniden başlayacak.) mesajı görünür.

1. “4.8 Her bir klima için bir DIII-NET adresinin atanması” bölümünde bir DIII-NET adresi atadığınız tüm klimaların gösterildiğinden emin olun.
   Bir sorun görürseniz, güncel bilgileri yeniden yüklemek için Güncellemeleri Göster'e dokunun ya da DIII adres ayarlarını gözden geçirin.
2. Onaylama iletişim kutusu belirirse, Evet'e dokunun.
   intelligent Touch Manager yeniden başlatılır ve Ana ekran belirir. intelligent Touch Manager kurulumu şimdi tamamlanmıştır.

NOT

iTM plus adaptörü bağlı olduğunda, iTM plus adaptörünün gücünü önceden açın.

4.8 Her bir klima için bir DIII-NET adresinin atanması

Bir DIII-NET sisteminde, her bir klimayı tanımlamak için bir yönetim numarası vardır. Bu, DIII-NET adresi olarak anılabilir. Her bir klima için bir DIII-NET adresi uzaktan kumanda ile manuel olarak atanmalıdır.

Çeşitli tiplerde uzaktan kumandalar vardır, her biri farklı bir DIII-NET adresi atama şekli gerektirir. Bu bölüm örnek olarak yaygın kullanılan iki uzaktan kumanda tipini açıklar, kablolu ve navigasyon uzaktan kumandaları.

NOT

Vantilatör (Isı Geri Kazanımlı Vantilatör) ekipmanı ve çeşitli adaptörler (üniversal adaptör gibi) için adreslerin nasıl atanacağı konusunda her bir ürünün kılavuzuna bakın.

4.8.1 Uzaktan kumanda butonları ve alanları

Bu bölümde kullanılan bir kablolu uzaktan kumandanın buton ve alanlarının adları aşağıda gösterilmiştir.

A Adres gösterim alanı

B Parametre numarası gösterim alanı

C Programlama zaman butonları

D Sıcaklık ayar butonları

E Timer ON/OFF (Zamanlayıcı AÇIK/KAPALI) butonu

F Inspection / Test operation (Kontrol / Test işletimi) butonu

<Kablolu Uzaktan Kumanda>

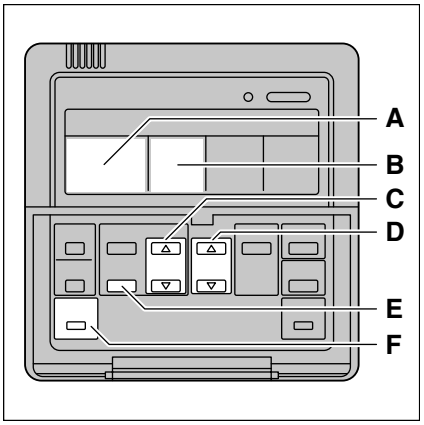

Bu bölümde kullanılan bir navigasyon uzaktan kumandasının buton ve alanlarının adları aşağıda gösterilmiştir.

<Navigasyon uzaktan kumandası>

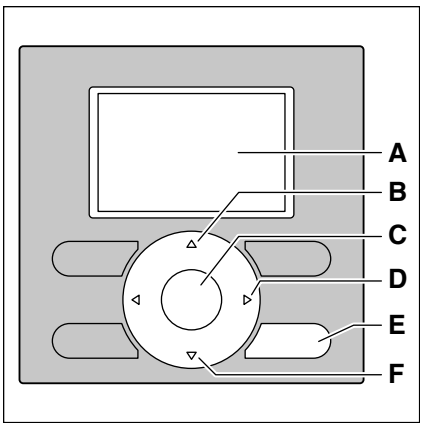

A Ekran
B Yukarı butonu
C Menu / Enter (Menü / Giriş) butonu
D Sağ butonu
E Cancel (İptal) butonu
F Aşağı butonu

4.8.2 Kablolu bir uzaktan kumanda için prosedür

Kablolu bir uzaktan kumanda kurulu olduğunda DIII-NET adresinin nasıl atanacağı aşağıda açıklanmıştır.

NOT

Güç açıldıktan sonra, kumanda ekranında tüm bilgileri gösterdikten sonra yaklaşık 1 dakika süreyle "88" sembolünü gösterir. Bu süre içerisinde işleminizi kabul etmeyebilir. Eğer böyle olursa, "88" kaybolduktan sonra kumandayı kullanmayı tekrar deneyin.

1. Inspection/Test Operation (Kontrol/Test İşletimi) butonunu 4 saniye veya daha fazla basılı tutun.
   Uzaktan kumanda ekranının ortasında "SETTING (AYAR)" görünür.

<Adım 1>

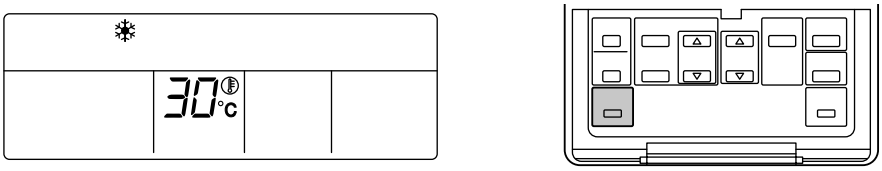

2. Sıcaklık Ayar butonlarını kullanarak, parametre numarası gösterim alanında gösterilen değeri "00" olarak değiştirin.
   Adres gösterim alanında, geçerli adres ayarı görüntülenir. (Hiç bir adres ayarlanmamışsa bu alan "–" gösterecektir.)

<Adım 2>

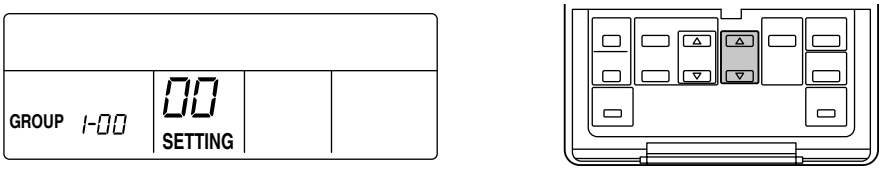

NOT

intelligent Touch Manager'in gücü açık değilse parametre numarası “00” olarak değiştirilemez.
intelligent Touch Manager'in gücünü açın ve uzaktan kumandayı kullanmayı denemeden önce biraz bekleyin. intelligent Touch Manager iç ünitelerle normal olarak iletişim kuramıyorsa da parametre numarası “00” olarak değiştirilemez. Kabloların doğru bağlandığından emin olun.

3. Timer ON/OFF (Zamanlayıcı AÇIK/KAPALI) butonuna basarak “GROUP” (GRUP) göstergesinin yanıp sönmesini sağlayın.
   Artık DIII-NET adresini değiştirmek için hazırsınız.

<Adım 3>

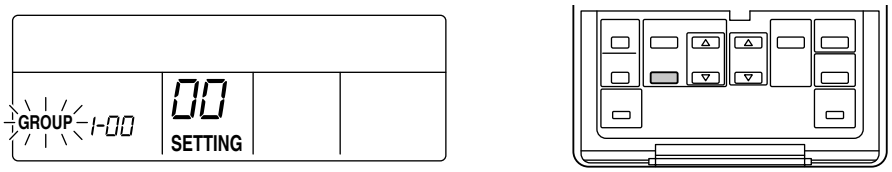

4. Programlama zaman butonlarını kullanarak, ayarlamak istediğiniz adresi seçin.

<Adım 4>

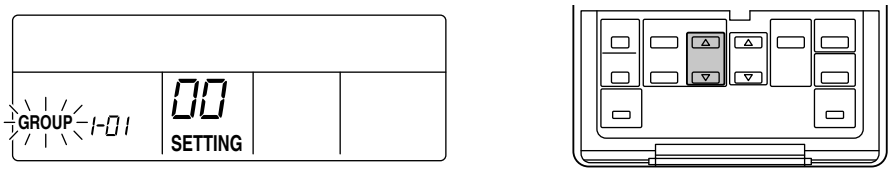

5. Timer ON/OFF (Zamanlayıcı AÇIK/KAPALI) butonuna basarak “GROUP” (GRUP) göstergesinin yanık kalmasını sağlayın.
   DIII-NET adresi ayarlanmıştır.

<Adım 5>

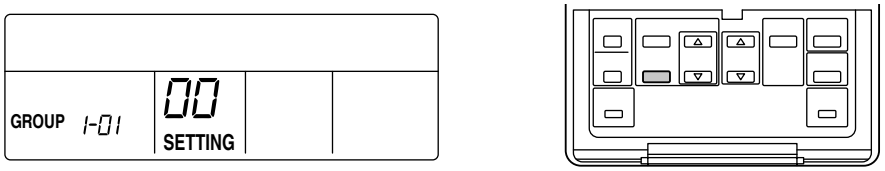

6. Inspection/Test Operation (Kontrol/Test İşletimi) butonuna basın.
   Şimdi Adım 6-2'de gösterilen ekrana geri getirildiniz.

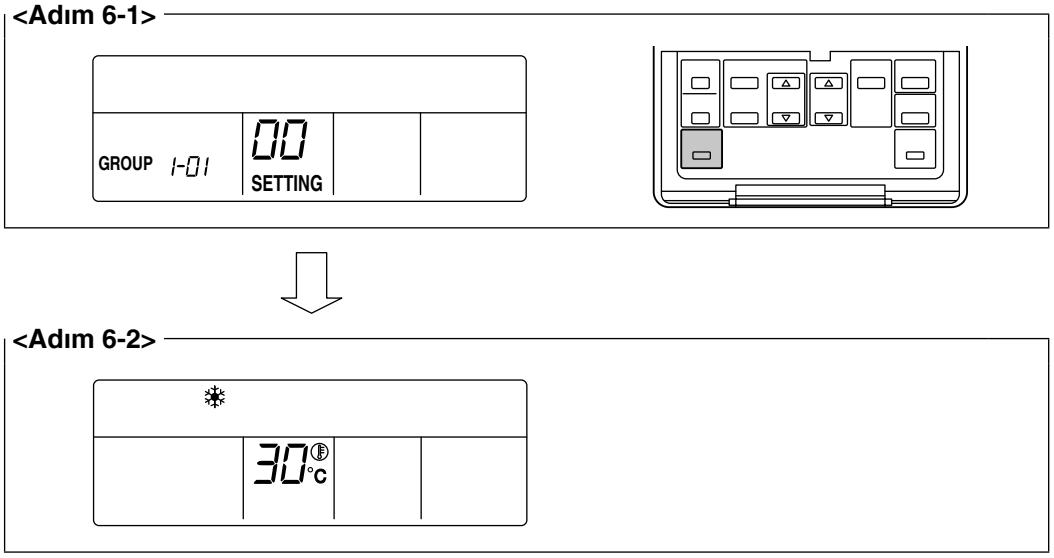

4.8.3 Bir navigasyon uzaktan kumandası için prosedür

Bir navigasyon uzaktan kumandası kurulu olduğunda DIII-NET adresinin nasıl atanacağı aşağıda açıklanmıştır.

NOT

Ekran arka ışığı kapalı olduğunda aşağıdaki prosedürü gerçekleştiremezsiniz. Bu durumda, prosedüre başlamadan önce arka ışığı açmak için herhangi bir tuşa basın.

1. Cancel (İptal) butonunu 4 saniye veya daha uzun basılı tutun.
   "Field setting" (Saha ayarı) menüsü görüntülenir.

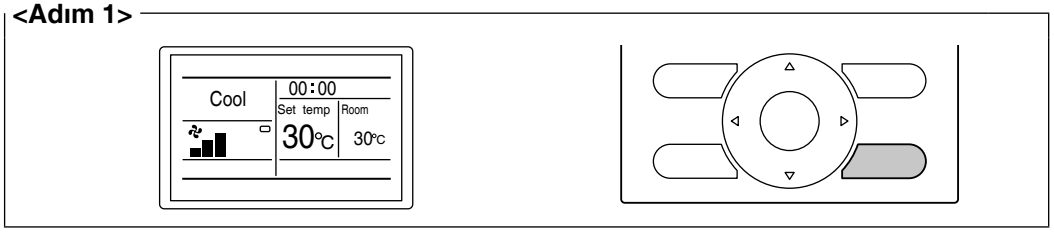

2. Yukarı/Aşağı butonlarını kullanarak, "Group No. setting" (Grup No. ayarı) seçimini yapın ve Menu/Enter (Menü/Giriş) butonuna basın.
   "Group No. setting" (Grup No. ayarı) menüsü görüntülenir.

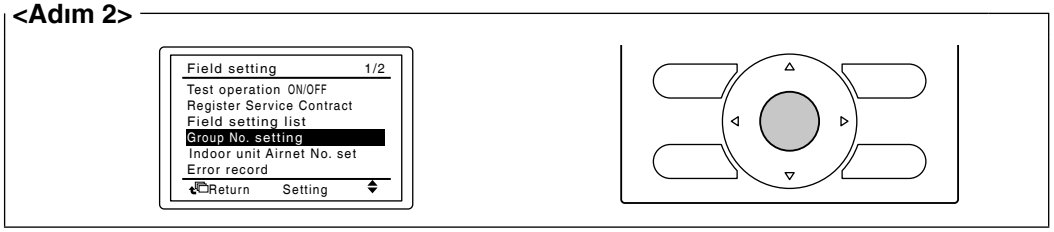

NOT

intelligent Touch Manager'in gücü açık değilse “Group No. setting” (Grup No. ayarı) menüsü görüntülenmez. intelligent Touch Manager'in gücünü açın ve uzaktan kumandayı kullanmayı denemeden önce biraz bekleyin. intelligent Touch Manager iç üniteler ile normal olarak iletişim kuramıyorsa da “Group No. setting” (Grup No. ayarı) menüsü görüntülenmez. Kabloların doğru bağlandığından emin olun.

3. Yukarı/Aşağı butonlarını kullanarak, “Group No. setting (Group)” (Grup No. ayarı) (Grup) seçimini yapın ve Menu/Enter (Menü/Giriş) butonuna basın.
   Geçerli adres ayarı görüntülenir.

<Adım 3>

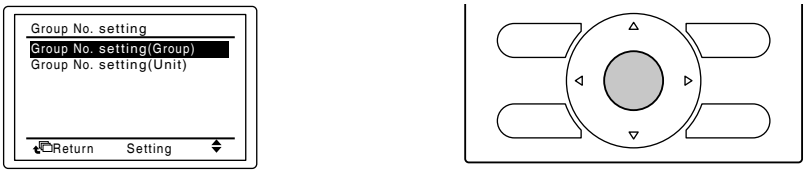

4. Geçerli adres ayarını bırakmak için Menu/Enter (Menü/Giriş) butonuna basın.
   Mod gösterimi “Setting” (Ayar) durumundan “Release” (Bırak) durumuna değişir. Artık DIII-NET adresini değiştirmek için hazırsınız.

<Adım 4>

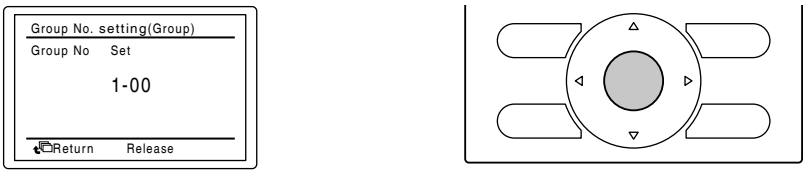

5. Yukarı/Aşağı butonlarını kullanarak, ayarlamak istediğiniz adresi seçin.

<Adım 5>

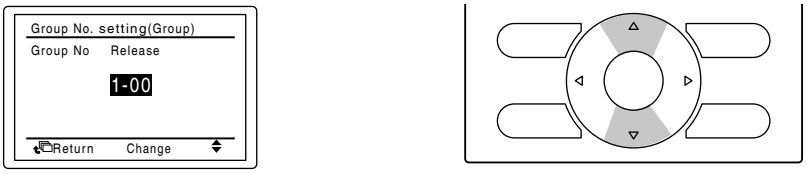

6. Menu/Enter (Menü/Giriş) butonuna basın.
   DIII-NET adresi ayarlanmıştır.

<Adım 6>

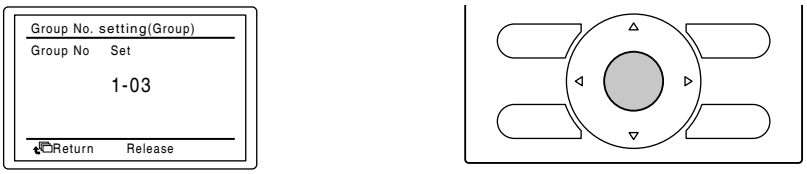

7. Cancel (İptal) butonuna üç kez basın. Şimdi Adım 7-2'de gösterilen ekrana geri getirildiniz.

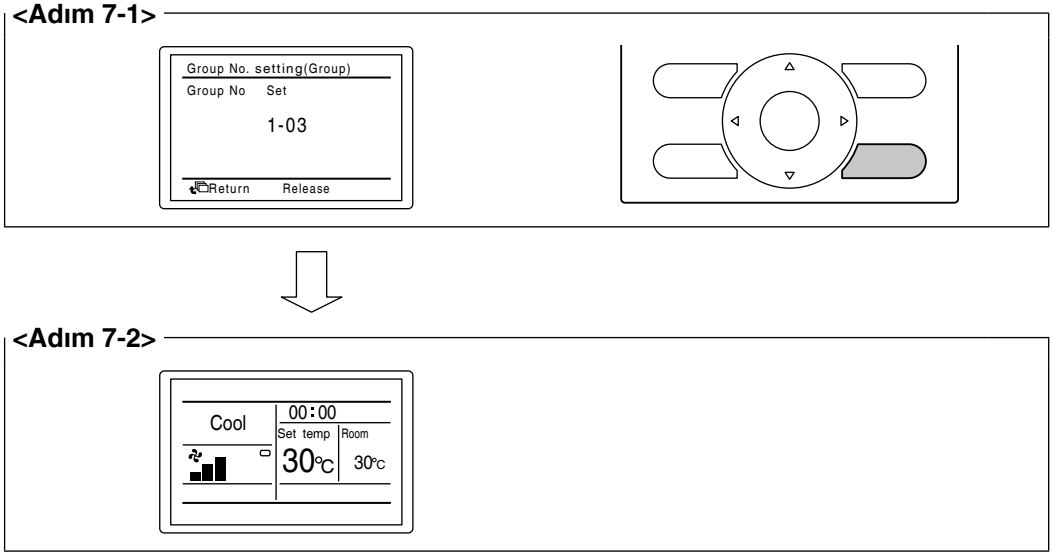

4.8.4 Her bir üniteye benzersiz bir adres ayarlama (güç dağıtımı etkin olduğunda)

Güç dağıtımı etkin olduğunda, her bir ünite için benzersiz bir adres ayarlamanız gerekir. Bir adresin nasıl ayarlanacağı bilgisi için işletmeye alma kılavuzuna bakın.

5 Dış Ünite Adres Ayarı

intelligent Touch Manager'in bir dış üniteyi tanıyabilmesi için benzersiz bir adres ayarlanmalıdır.
Bu bölümde açıklanan ayar prosedürünü izleyin.

5.1 Prosedür

Bir dış ünitenin adresini ayarlamak için ünitenin baskı devre kartı üzerinde bulunan basma butonları kullanın.
Bir dış ünitenin geçerli ayarı veya işletim durumu LED'lerinin yanıyor, yanıp sönüyor ya da sönük olmasıyla gösterilir.

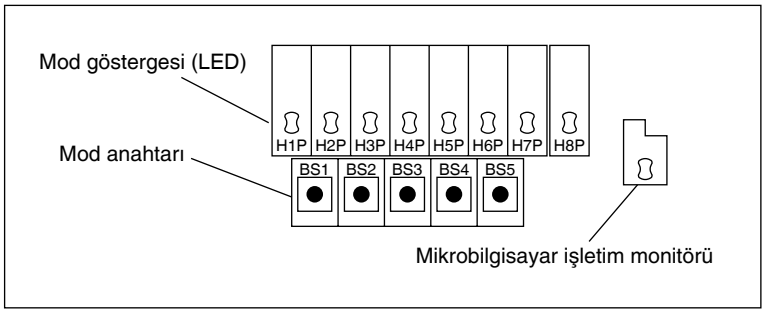

1. BS1 butonunu 5 saniye veya daha uzun basılı tutun. H1P LED'i yanar.
2. BS2 butonuna 13 kez basın. Bu işlem baskı devre kartı üzerindeki her bir LED'in aşağıdaki durumda olmasına yol açar, bu durum ise adres ayar modunda olduğunuzu gösterir.

H1P	H2P	H3P	H4P	H5P	H6P	H7P
○	●	●	○	○	●	○

○ :Açık ● :Kapalı

3. BS3 butonuna basın. Yanıp sönen LED vasıtasıyla şimdi geçerli adres ayarını öğrenebilirsiniz.
4. Tercih edilen adrese değiştirmek için BS2'ye basın. (Adres numarasını 1 ila 127 aralığı içinde değiştirin. Varsayılan değer "0"dır.)
5. Adres ayarını tespit etmek için BS3'e iki kez basın.
6. Normal mod dönüşü için BS1 butonuna bir kez basın.

6 Hızlı İşletim Kılavuzu

Bu bölüm intelligent Touch Manager'de bulunan alanların ve yönetim noktalarının nasıl başlatılacağını/durdurulacağını ve bilgilerinin nasıl hızlıca görüntüleneceğini açıklar. Detaylı çalıştırma prosedürleri için kullanım kılavuzuna bakın.

6.1 Hedef alan ve yönetim noktası bilgilerinin liste formatında görüntülenmesi

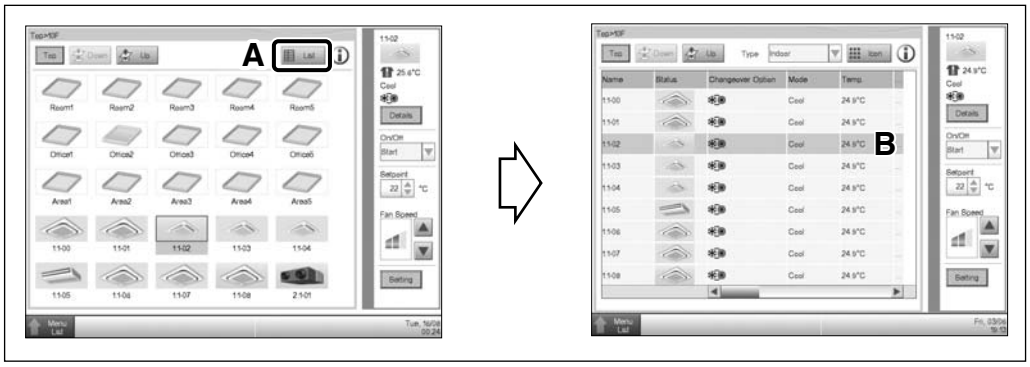

A List (Liste) butonuna dokunun.

B Ekran liste görünümüne değişir, burada tüm alanların ve iç ünitelerin adı, işletim modu, ayar sıcaklığı ve fan hızı listelenir.

6.2 Hedef alan ve yönetim noktalarının görüntülenmesi

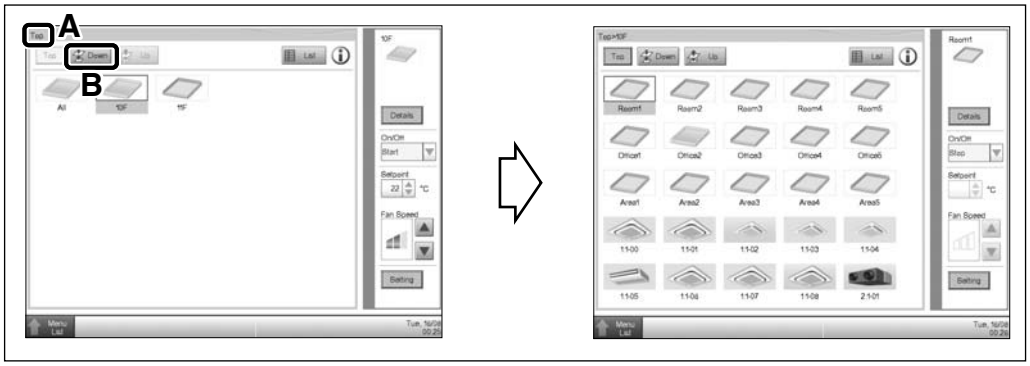

A Geçerli alanın veya iç ünitenin hiyerarşi düzeyini kontrol edebilirsiniz.

B Seçilecek alana gitmek için Aşağı butonuna dokunun ve içindeki alanları ve yönetim noktalarını görüntüleyin.

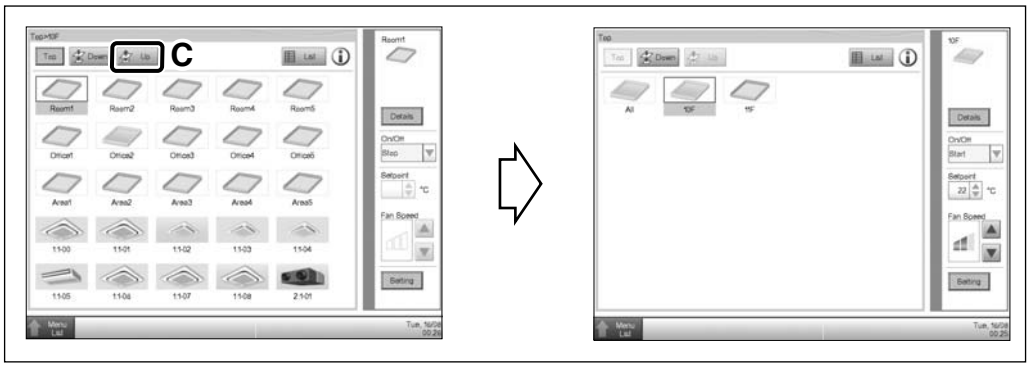

C Geçerli alanın bir düzey üstündeki alana gitmek için Yukarı butonuna dokunun.

6.3 Bir alanın veya yönetim noktasının başlatılması/durdurulması

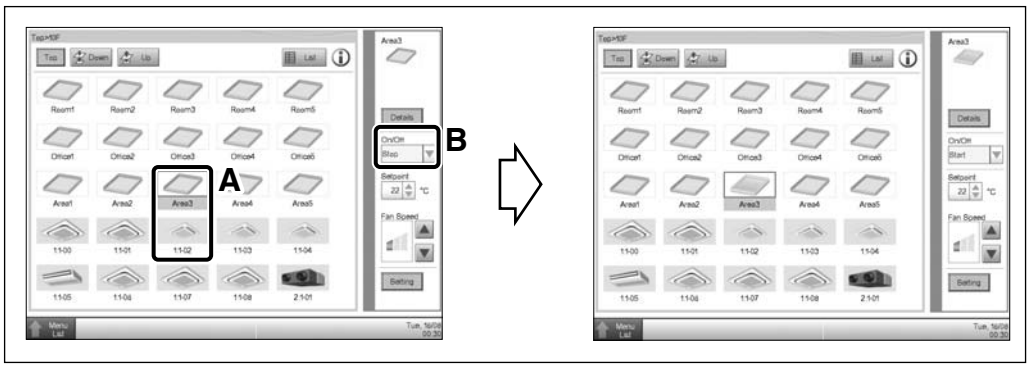

A Başlatmak veya durdurmak istediğiniz alanı veya yönetim noktasını seçin.

B On/Off (Açık/Kapalı) combo kutusunda, alanı/yönetim noktasını başlatmak veya durdurmak için Start (Başlat) veya Stop (Durdur) seçimini yapın. Alan/yönetim noktası başlatıldığında (işletimde) simge yeşil veya kırmızıdır (sistem kurulumuna bağlı olarak) ve durdurulduğunda ise gridir.

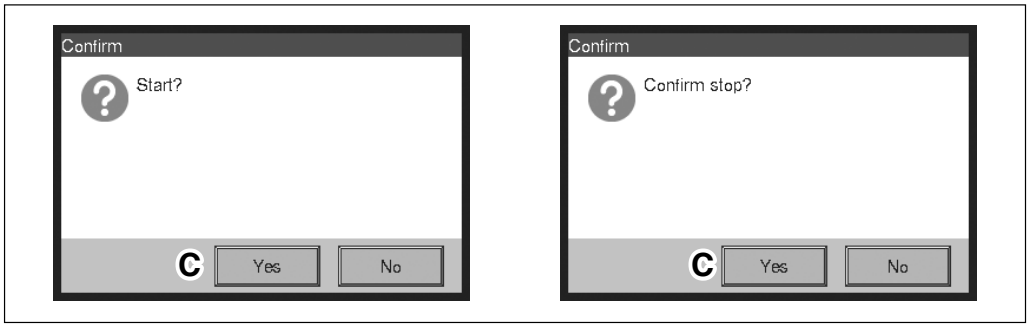

C Onaylama İletişim Kutusu sistem kurulumunda "Enabled" (Etkin) olarak ayarlandığında, ilişkin mesaj görünür. Başlatma/Durdurma işlemini onaylamak için Yes (Evet) butonunu seçin.