FXSQ63-80A

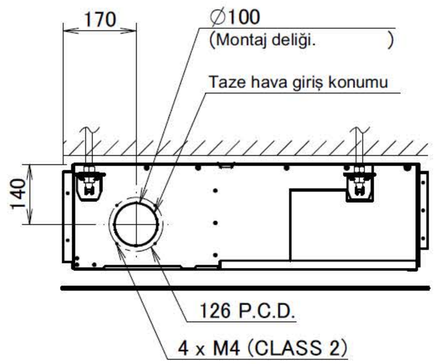

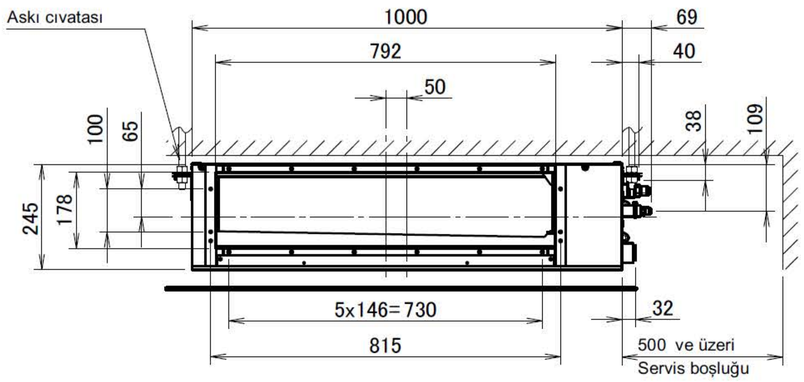

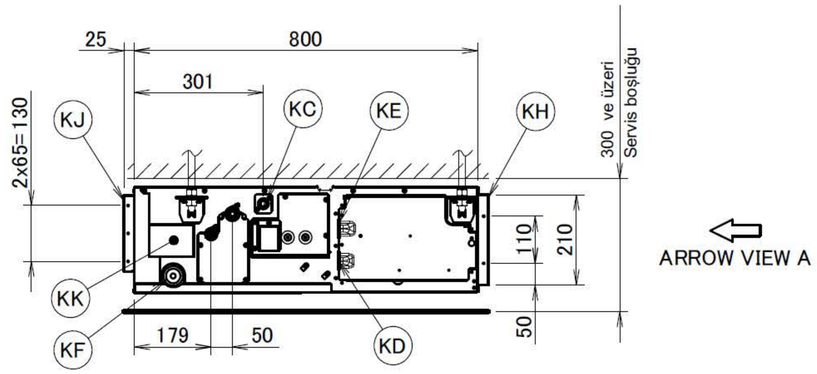

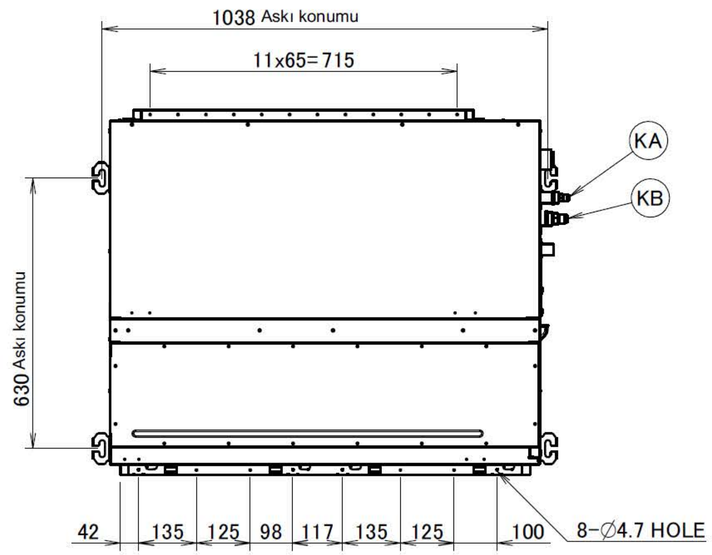

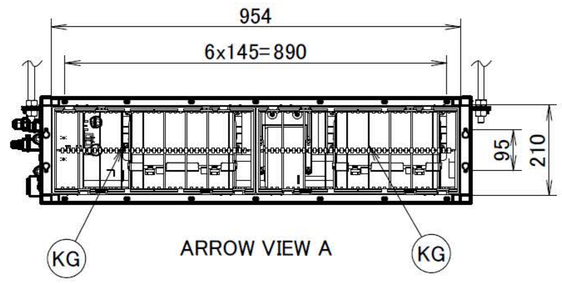

Öğe	Adı	Açıklama
KA	Sıvı borusu bağlantı portu	Ø9.52 konik bağlantı
KB	Gaz borusu bağlantı portu	Ø15.90 konik bağlantı
KC	Drenaj borusu bağlantısı	VP20 (OD Ø26, ID Ø20)
KD	Kablo bağlantısı	/
KE	Güç besleme bağlantısı	/
KF	Drenaj çıkışı	VP20 (OD Ø26, ID Ø20)
KG	Hava filtresi	/
KH	Hava emiş tarafı	/
KJ	Hava deşarj tarafı	/
KK	Etiket	/

Notlar

1. Opsiyonel aksesuarlar kurulurken, bu aksesuarların kılavuzlarına bakın.
2. Tavan derinliği, ilgili sistemin kılavuzunda farklı olabilir.