FXFQ20-63A

standart panelli

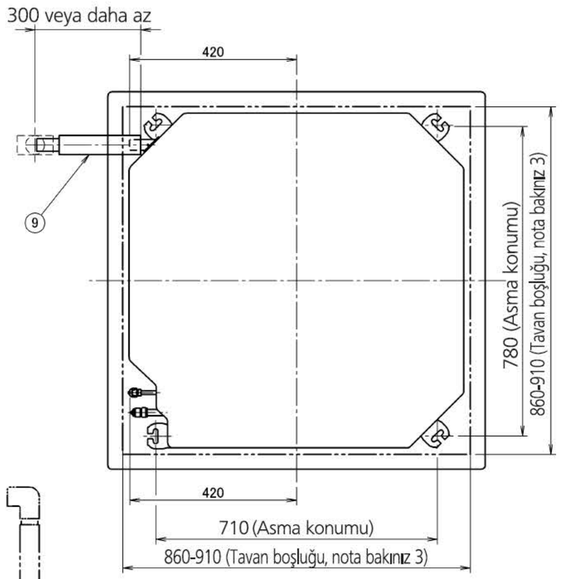

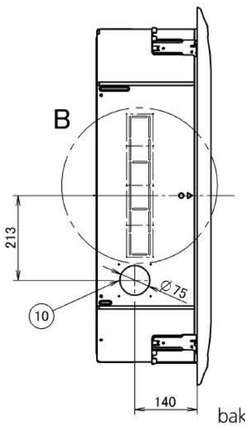

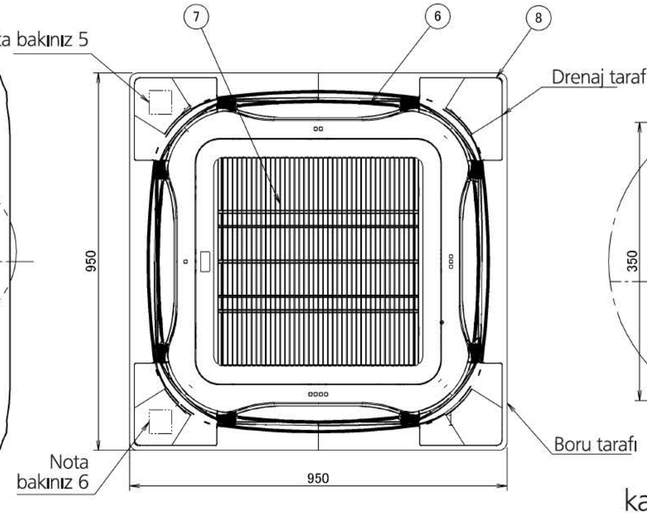

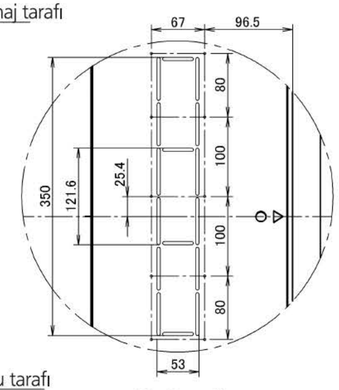

Detay B
karşı tarafta 2 konumda

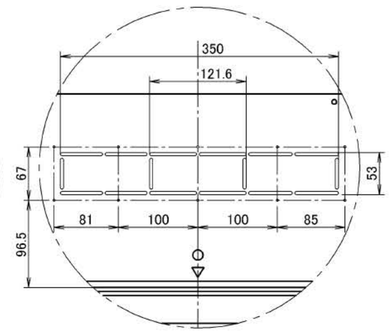

Detay C
karşı tarafta 2 konumda

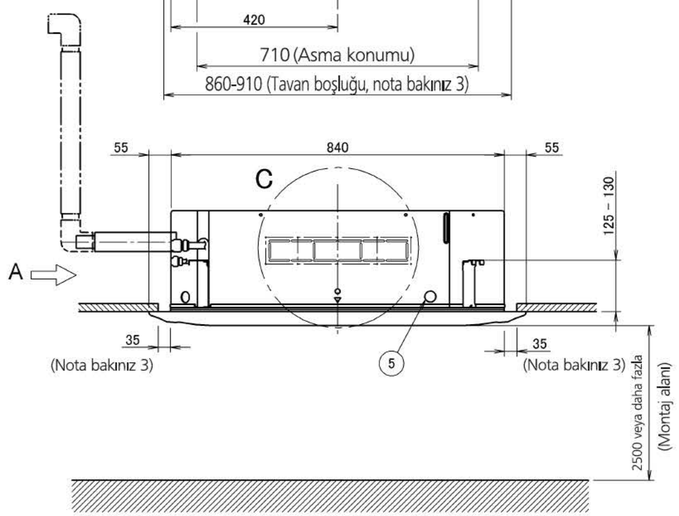

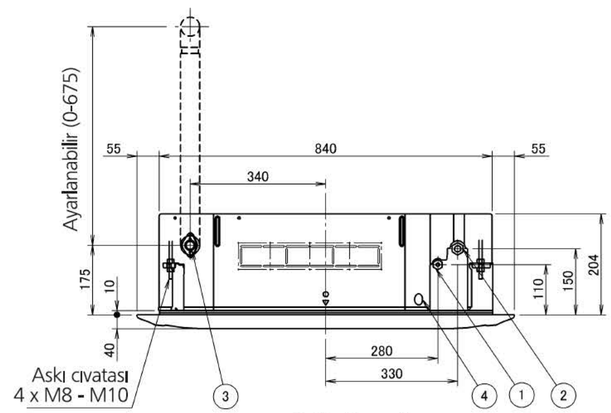

görünüm A

1 Sıvı borusu bağlantısı
2 Gaz borusu bağlantısı
3 Drenaj borusu bağlantısı
4 Güç beslemesi giriş deliği
5 İletim kablosu giriş deliği
6 Hava deşarj açıklığı
7 Hava emiş ızgarası
8 Köşe dekorasyon kapağı
9 Tahliye hortumu
10 Kilitleme deliği

Model
FCQG35-71F, FXFQ20-63A

Notlar:

1. Etiketlerin yerleri:
   - Ünite gövdesi: kontrol kutusu kapağında.
   - Dekoratif panel: köşe kapağının altında, boru tarafındaki panel kasası üzerinde.
2. Opsiyonel bir aksesuar monte ederken montaj çizimlerine bakın.
   - Taze hava giriş kiti için, bir kontrol portu gereklidir.
3. Tavan ile kaset arasındaki boşluğun 35mm'yi geçmediğinden emin olun.
   MAKS tavan açıklığı: 910mm.
4. Tavanda 30°C ve %80 nispi nem değerlerinin aşılması veya tavana taze hava gelmesi durumunda, ilave bir yalıtım (polietilen köpük, kalınlık 10 mm ve üzeri) gereklidir.
5. Bir sensör kiti kullanılıyorsa, bu konumda bir sensör bulunacaktır; daha ayrıntılı bilgi için sensör kiti çizimine bakın.
6. Bir uzaktan kumanda kullanılıyorsa, bu konumda bir alıcı bulunacaktır; daha ayrıntılı bilgi için uzaktan kumanda çizimine bakın.

Lütfen, şekilde gösterilen mesafeleri dikkate alın.

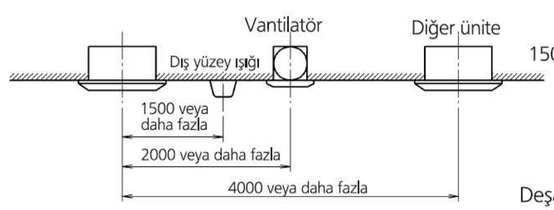

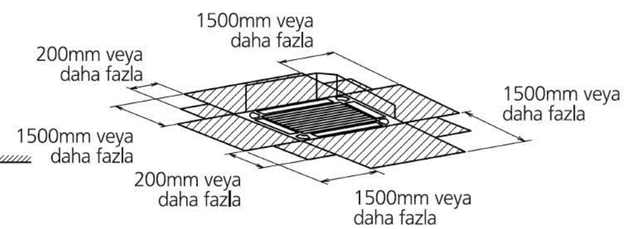

Gerekli alan

Deşarj açıklığının 'sızdırmazlık elemanı' seçeneği ile kapatılması halinde 1500 mm'lik mesafe kapalı tarafta 500 mm'ye düşürülebilir.

2D090245